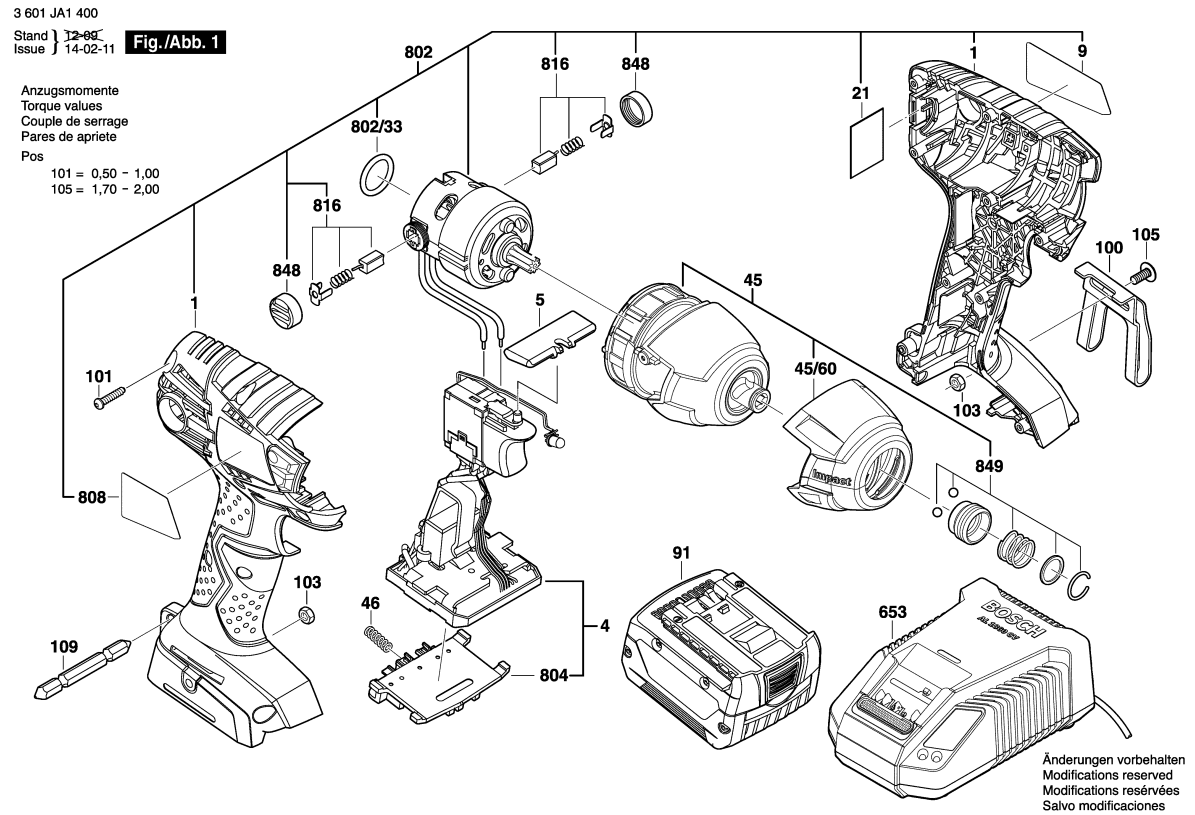

Observar por favor: Manutenções, alterações e controle de ferramentas eléctricas devem ser realizadas de forma competente.
Manter as diretivas de segurança de acordo com IEC, EN, VDE, AFNOR e outras diretivas vigentes de cada país.
Sob reserva de alterações técnicas e de preços. Os produtos e preços/grupos de preços são continuamente atualizados.

Estado: 08/04/2009

Pos	Un	N° de	Descrição	Observações/Anteces	GP	
1	1	2 609 101 136	CARCACA	.	33	S
4	1	1 607 233 479	MÓDULO	.	42	S
5	1	2 609 100 698	TECLA	.	12	S
9	1	2 609 132 047	LETREIRO DA	GDR 14,4V-LI .	13	S
21	1	2 609 111 485	Malha de arame	.	11	S
45	1	2 609 199 694	CAIXA DE	.	44	S
45/60	1	2 609 170 128	TAMPA	.	20	S
46	1	1 609 280 477	MOLA DE	.	11	S
91	1	2 607 336 149	BATERIA DE LITIO	14,4V, 1,3Ah, LI, MS .	44	S
91	1	2 607 336 877	BATERIA	14,4V, 2,0Ah, LI, MS-L	47	S
100	1	2 609 110 833	GANCHO DE	.	22	S
101	9	2 609 110 201	PARAFUSO DE	3x16 .	10	S
103	2	2 609 110 835	PORCA	.	11	S
105	2	2 609 110 834	PARAFUSO	.	11	S
109	1	2 609 110 343	PONTA PARA	.	13	S
653	1	2 607 225 587	CARREGADOR DE	BR 127/10,8-18V, 1h .	46	S
653	1	2 607 225 437	CARREGADOR DE	BR 220/10,8-18V,1h .	46	S
802	1	2 609 199 312	MOTOR	.	44	S
802/33	1	2 609 170 104	O-Ring	.	10	S
804	1	1 609 280 474	PORTA-CONTATOS	.	26	S
808	1	2 609 132 207	PLACA DE	.	13	S
816	1	2 609 199 169	JOGO ESCOVAS	.	22	S
848	1	2 609 199 190	TAMPA	.	15	S
849	1	2 609 199 223	PORTA BROCAS	.	23	S

Pos	Un	N° de	Descrição	Observações/Anteces	GP	