3 601 JF0 080
Issue / Stand 16-10-05 Fig./Abb. 1

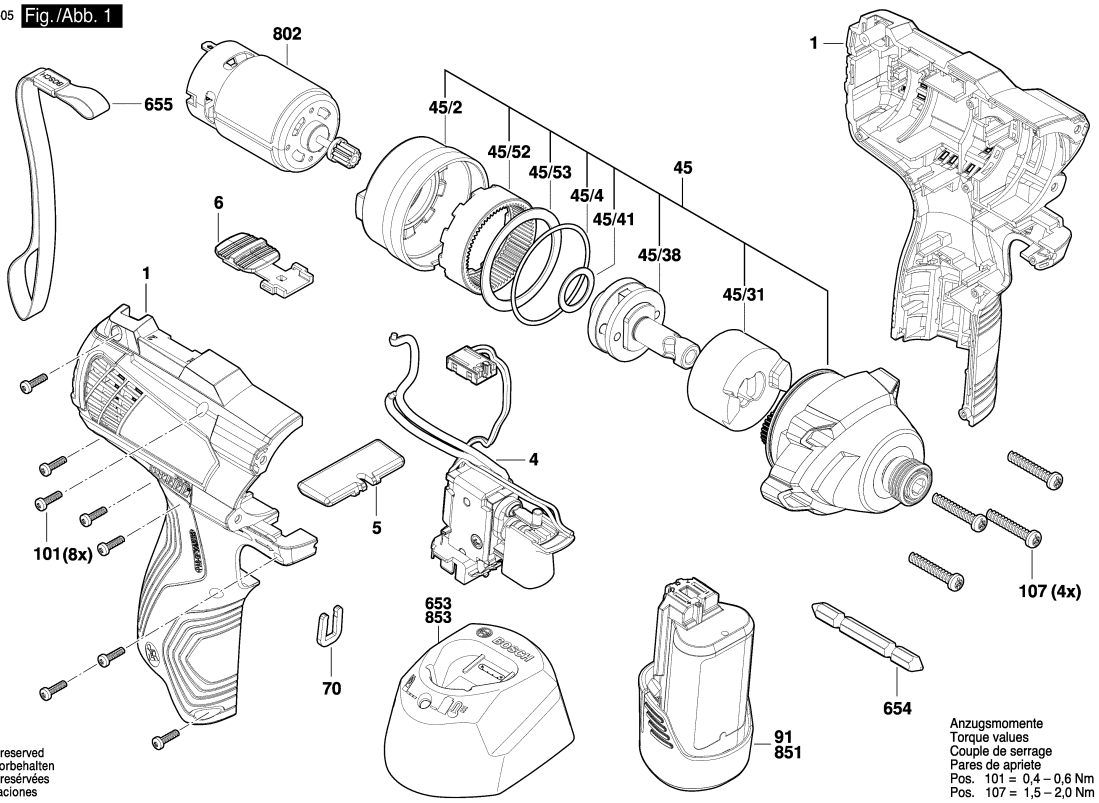

Modifications reserved
Änderungen vorbehalten
Modifications reservées
Salvo modificaciones

Observar por favor: Manutenções, alterações e controle de ferramentas eléctricas devem ser realizadas de forma competente.
Manter as diretivas de segurança de acordo com IEC, EN, VDE, AFNOR e outras diretivas vigentes de cada país.
Sob reserva de alterações técnicas e de preços. Os produtos e preços/grupos de preços são continuamente atualizados.

Estado: 06/04/2016

Pos	Un	N° de	Descrição	Observações/Anteces	GP	
1	1	2 609 101 534	CARCACA	.	21	S
4	1	2 607 202 312	MÓDULO	.	32	S
5	1	2 609 100 698	TECLA	.	12	S
6	1	2 609 101 661	UNIDADE DE	.	10	S
45	1	2 609 199 824	CAIXA DE	.	39	S
45/2	1	2 609 101 512	BOCAL DO FLANGE	.	10	S
45/31	1	2 609 111 531	BATEDOR DE ACO	.	27	S
45/38	1	2 609 199 865	EIXO	.	24	S
45/4	1	2 609 170 267	VEDACAO	.	12	S
45/41	1	2 609 112 071	ARRUELA	.	10	S
45/52	1	2 609 111 997	COROA DENTADA	.	21	S
45/53	1	2 609 112 051	ARRUELA	.	10	S
70	1	2 609 110 537	Clipe	.	11	S
91	1	2 607 337 113	PACOTE DE	10,8V, 2,0Ah, LI .	43	S
101	8	2 609 110 883	PARAFUSO	.	10	S
107	4	2 609 110 327	PARAFUSO	.	11	S
653	1	2 607 226 089	CARREGADOR DE	BR AL 115 CV 127-22	00	S
653	1	2 607 225 521	CARREGADOR DE	RC 115/3,6-10,8V, 1h .	38	S
653	1	2 607 225 533	CARREGADOR DE	AR 230/3,6-10,8V, 1h .	40	S
654	1	2 609 110 342	PONTA PARA	.	13	S
655	1	2 609 170 129	ALCA DE APOIO	.	13	S
802	1	1 600 A00 PE3	Módulo motor	.	29	S

Pos	Un	N° de	Descrição	Observações/Anteces	GP	