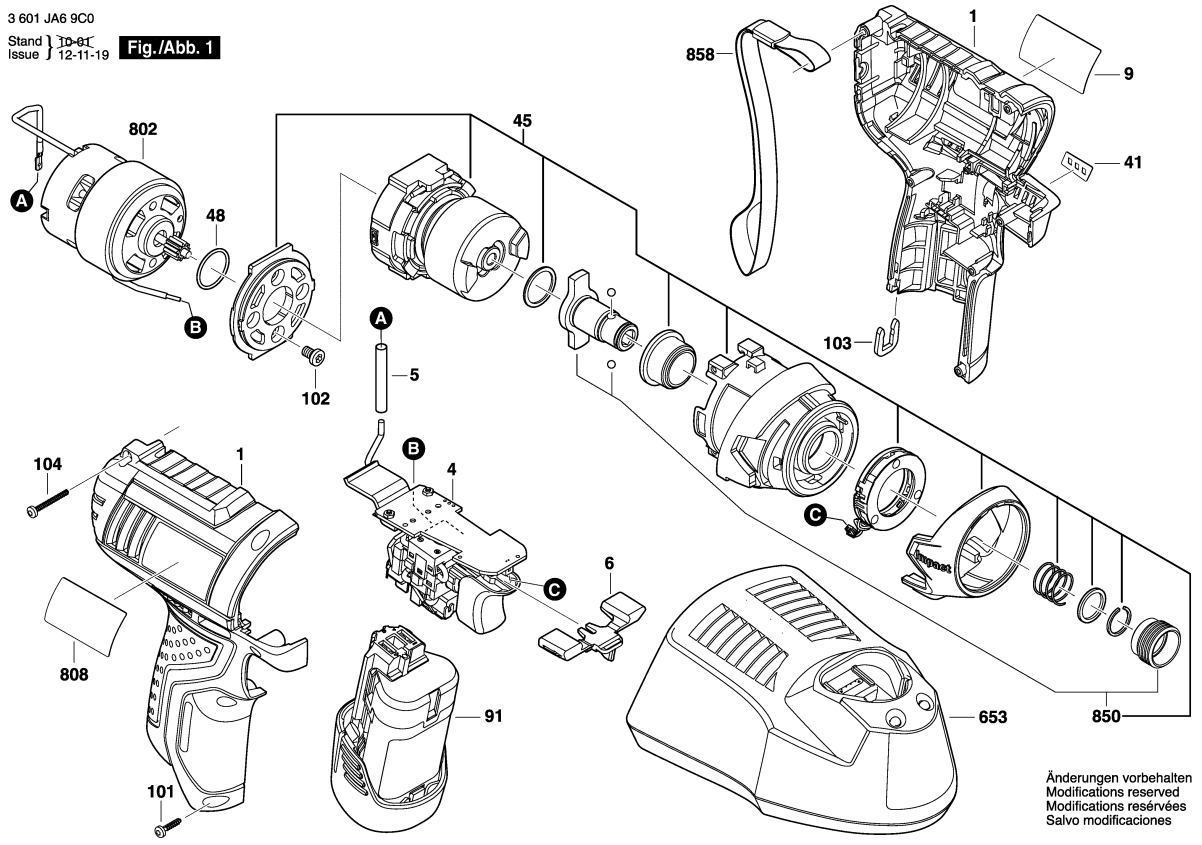

Observar por favor: Manutenções, alterações e controle de ferramentas eléctricas devem ser realizadas de forma competente. Manter as diretivas de segurança de acordo com IEC, EN, VDE, AFNOR e outras diretivas vigentes de cada país. Sob reserva de alterações técnicas e de preços. Os produtos e preços/grupos de preços são continuamente atualizados.

Estado: 30/09/2016

Pos	Un	N° de	Descrição	Observações/Anteces	GP	
1	1	2 609 100 816	CARCACA	AZUL	27	S
4	1	1 607 233 378	MÓDULO	.	39	S
5	1	2 609 170 134	TUBO RETRATIL	.	10	S
6	1	2 609 100 817	CORREDICA DE	.	10	S
9	1	F 000 621 07H	LETREIRO DA	GDR 12-LI .	00	S
41	1	2 609 132 846	AUTOCOLANTE	.	13	S
45	1	2 609 199 241	CAIXA DE	.	42	S
48	1	2 609 170 121	Anel de vedação	.	10	S
91	1	2 607 336 879	PACOTE DE	10,8V, 2,0Ah, LI .	44	S
91	1	2 607 336 881	PACOTE DE	10,8V, 2,0Ah, LI .	44	S
101	5	2 609 110 883	PARAFUSO	.	10	S
102	2	2 609 110 950	PARAFUSO DE	.	10	S
103	1	2 609 110 537	Clipe	.	11	S
104	1	2 609 110 991	PARAFUSO DE	.	10	S
653	1	2 607 225 141	CARREGADOR DE	SAM 115/10,8V, 30 MI	40	S
653	1	2 607 225 711	CARREGADOR DE	ARG 220/10,8V .	40	S
653	1	2 607 225 713	CARREGADOR DE	BR 127/10,8V .	40	S
653	1	2 607 225 179	CARREGADOR DE	BR 220/10,8V .	40	S
802	1	2 609 199 281	MOTOR	10,8V .	34	S
808	1	2 609 135 286	PLACA DE	.	00	S
850	1	2 609 199 320	SEMI-ACOPLAMEN	.	27	S
858	1	2 609 170 129	ALCA DE APOIO	.	13	S

Pos	Un	N° de	Descrição	Observações/Anteces	GP	