3 601 E48 6D0
Stand / Issue } 16-09-23 **Fig. /Abb. 1**

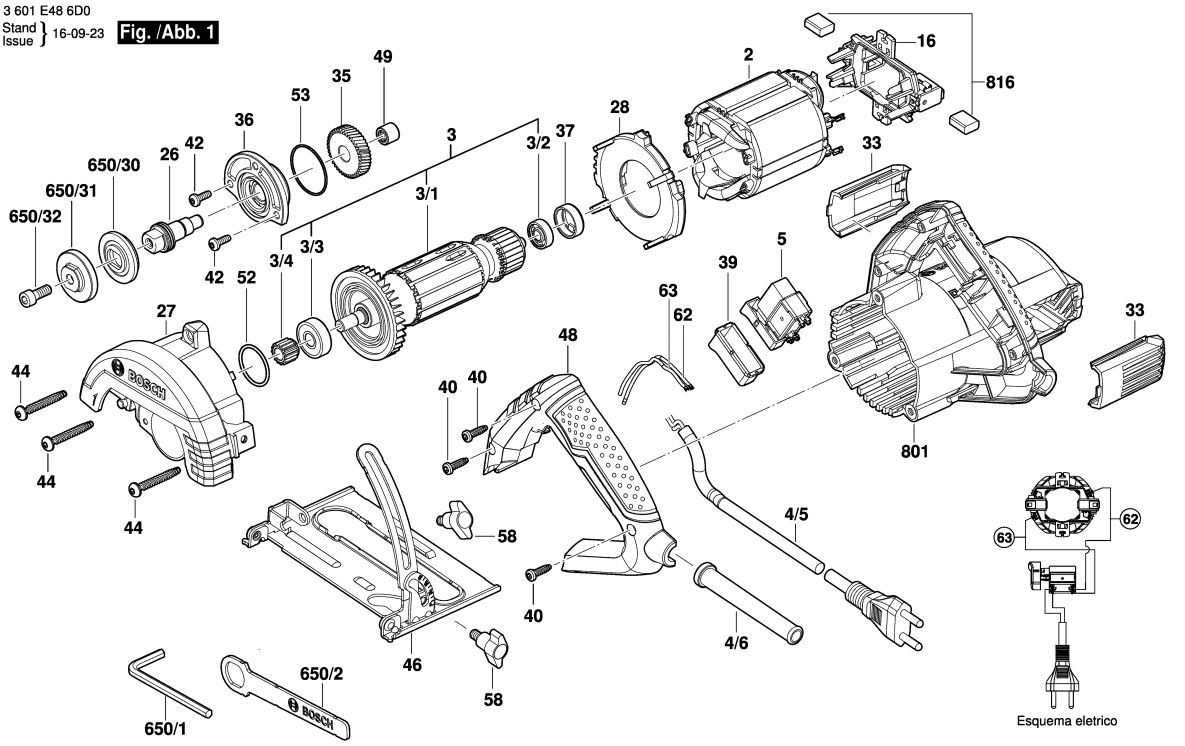

Änderungen vorbehalten
Modifications reserved
Modifications réservées
Salvo modificaciones

Observar por favor: Manutenções, alterações e controle de ferramentas eléctricas devem ser realizadas de forma competente.
Manter as diretivas de segurança de acordo com IEC, EN, VDE, AFNOR e outras diretivas vigentes de cada país.
Sob reserva de alterações técnicas e de preços. Os produtos e preços/grupos de preços são continuamente atualizados.

Estado: 19/09/2016

Pos	Un	N° de	Descrição	Observações/Anteces	GP	
2	1	1 604 220 550	ESTADOR	127 V .	00	S
3	1	1 600 A00	INDUZIDO COM	127 V .	00	S
3/1	1	F 000 605 097	INDUZIDO COM	127V .	38	S
3/2	1	1 600 900 024	ROLAMENTO DE	DIN 607-2Z-C3 .	00	S
3/3	1	F 000 615 004	ROLAMENTO DE	.	23	S
3/4	1	F 000 618 002	PINHAO RETO	.	31	S
4/5	1	1 604 460 73T	CONDUTOR	127 V .	00	S
4/6	1	2 600 703 013	BOCAL	Ø7,6-Ø8,2x95 MM .	13	S
5	1	1 607 200 341	INTERRUPTOR	.	00	S
16	1	1 600 A01 180	PORTA-ESCOVAS	127 V .	00	S
26	1	F 000 619 026	FUSO	.	20	S
27	1	1 600 A00	CAIXA DE	.	00	S
28	1	1 600 A00	DEFLETOR	.	00	S
33	1	1 600 A00 P09	TAMPA	.	00	S
35	1	F 000 617 024	PINHAO RETO	.	24	S
36	1	1 600 A01	MANCAL	.	00	S
37	1	1 600 502 011	ANEL	.	11	S
39	1	1 600 A00	COBERTA	.	00	S
40	3	9 618 087 099	PARAFUSO	4x16 MM .	11	S
42	2	9 618 086 615	PARAFUSO	M 4x12 MM .	11	S
44	3	F 000 600 217	PARAFUSO	.	10	S
46	1	1 600 A00 N3F	BASE DE	.	00	S
48	1	1 605 500 2BT	CAPA DA	.	00	S
49	1	F 000 615 011	LUVA DE AGULHAS	.	17	S
52	1	F 000 640 007	O-Ring	.	10	S
53	1	F 000 640 008	O-Ring	.	10	S
58	1	F 000 616 053	BOTAO	.	11	S
62	1	1 600 A00 P72	CABO DE LIGACAO	.	00	S
63	1	1 600 A00 P73	CABO DE LIGACAO	.	00	S
650/1	1	1 907 950 006	PARAFUSADEIRA	DIN 911-SW5 PRETO	16	S
650/2	1	1 600 A00 R38	CHAVE	.	00	S
650/30	1	F 000 616 044	DISCO DE APOIO	.	00	S
650/31	1	9 618 082 293	DISCO DE FREIO	.	13	S
650/32	1	F 000 616 134	PARAF CABEÇA	.	00	S
801	1	1 605 108 2EP	CARCACA DO	.	00	S
816	1	1 604 321 16Y	ESCOVA DE	127 V .	00	S

Pos	Un	N° de	Descrição	Observações/Anteces	GP	