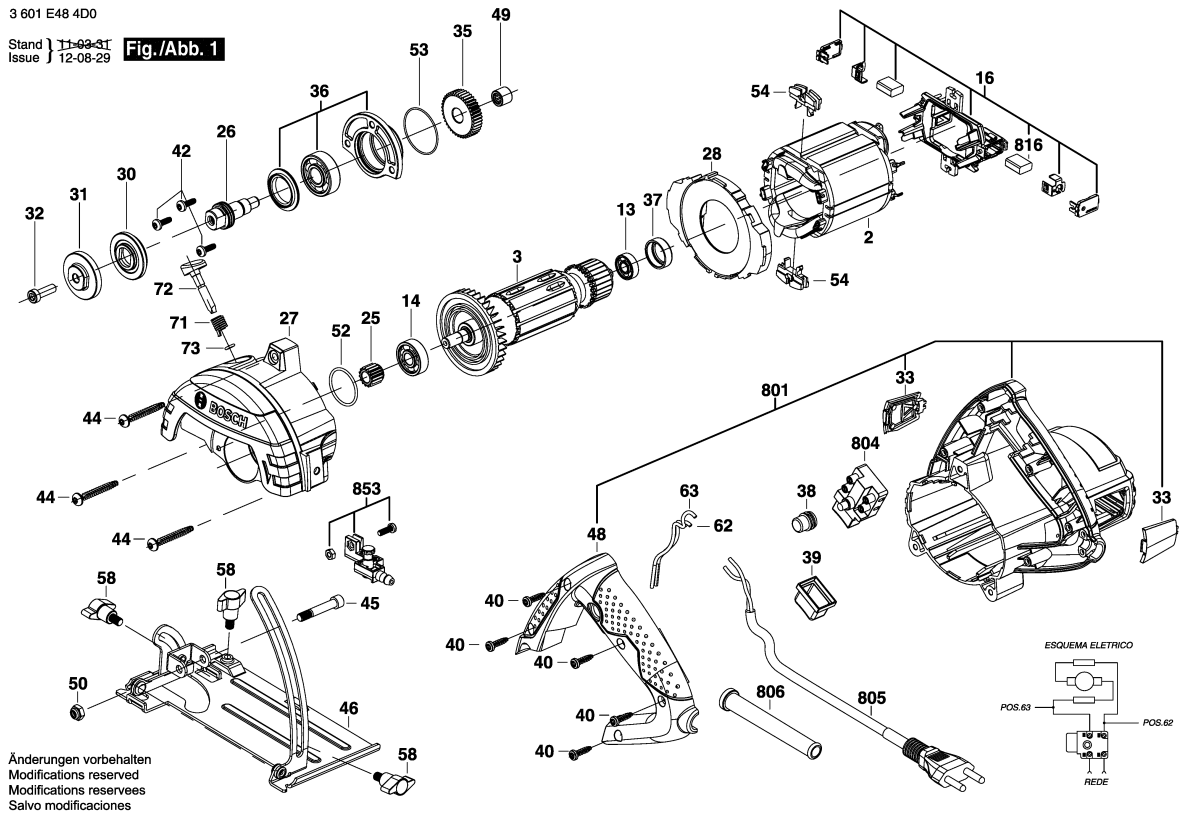

Observar por favor: Manutenções, alterações e controle de ferramentas eléctricas devem ser realizadas de forma competente.
Manter as diretivas de segurança de acordo com IEC, EN, VDE, AFNOR e outras diretivas vigentes de cada país.
Sob reserva de alterações técnicas e de preços. Os produtos e preços/grupos de preços são continuamente atualizados.

Estado: 21/10/2010

Pos	Un	N° de	Descrição	Observações/Anteces	GP	
2	1	F 000 607 062	ESTADOR	127 V .	00	S
3	1	F 000 605 097	INDUZIDO COM	127V .	38	S
13	1	1 600 900 024	ROLAMENTO DE	DIN 607-2Z-C3 .	00	S
14	1	F 000 615 004	ROLAMENTO DE	.	23	S
16	1	F 000 612 022	PORTA-ESCOVAS	.	28	S
25	1	F 000 618 002	PINHAO RETO	.	31	S
26	1	F 000 619 026	FUSO	.	20	S
27	1	F 000 613 062	MANCAL DO	.	00	S
28	1	F 000 604 013	DISCO DE	.	14	S
30	1	F 000 616 044	DISCO DE APOIO	.	00	S
31	1	9 618 082 293	DISCO DE FREIO	.	13	S
32	1	F 000 616 134	PARAF CABEÇA	.	00	S
33	2	F 000 603 061	PORTA-ESCOVAS	.	11	S
35	1	F 000 617 024	PINHAO RETO	.	24	S
36	1	F 000 613 053	MANCAL DO	.	24	S
37	1	1 600 502 011	ANEL	.	11	S
38	1	F 000 603 029	ANTEPARO	.	11	S
39	1	F 000 603 027	COBERTA	.	11	S
40	5	9 618 087 099	PARAFUSO	4x16 MM .	11	S
42	3	9 618 086 615	PARAFUSO	M 4x12 MM .	11	S
44	3	F 000 600 217	PARAFUSO	.	10	S
45	1	F 000 616 166	PARAF CABEÇA	.	11	S
46	1	F 000 613 064	PLACA DE BASE	.	28	S
48	1	F 000 603 060	COIFA DE	.	21	S
49	1	F 000 615 011	LUVA DE AGULHAS	.	17	S
50	1	F 000 616 165	PORCA	.	10	S
52	1	F 000 640 007	O-Ring	.	10	S
53	1	F 000 640 007	O-Ring	.	10	S
54	2	1 601 025 001	GUIA DO	.	11	S
58	2	F 000 616 053	BOTAO	.	11	S
62	1	F 000 610 000	CABO DE LIGACAO	.	12	S
63	1	F 000 610 001	CABO DE LIGACAO	.	12	S
71	1	F 000 620 013	MOLA	.	10	S
72	1	F 000 616 122	PINO DE ENGATE	.	20	S
73	1	2 916 080 008	ARRUELA DE	DIN 6799-5-FSt .	10	S
801	1	F 000 601 750	CARCACA	.	00	S
804	1	F 000 608 061	INTERRUPTOR	.	32	S
805	1	F 000 609 273	CONDUTOR	SAM 2,00m 2 x 1,50mr	29	S
806	1	2 600 703 013	BOCAL	Ø7,6-Ø8,2x95 MM .	13	S
816	1	F 000 611 036	ESCOVA DE	.	27	S

Pos	Un	N° de	Descrição	Observações/Anteces	GP	
816/10	2	F 000 612 014	PORTA-ESCOVAS	.	00	S
852	1	F 000 632 025	JOGO MODULAR	.	11	S
853	1	F 000 634 146	TORNEIRA DE	.	19	S