3 601 AB0 0D0

Stand ~~15-03-14~~
Issue 15-03-25

Fig./Abb. 1

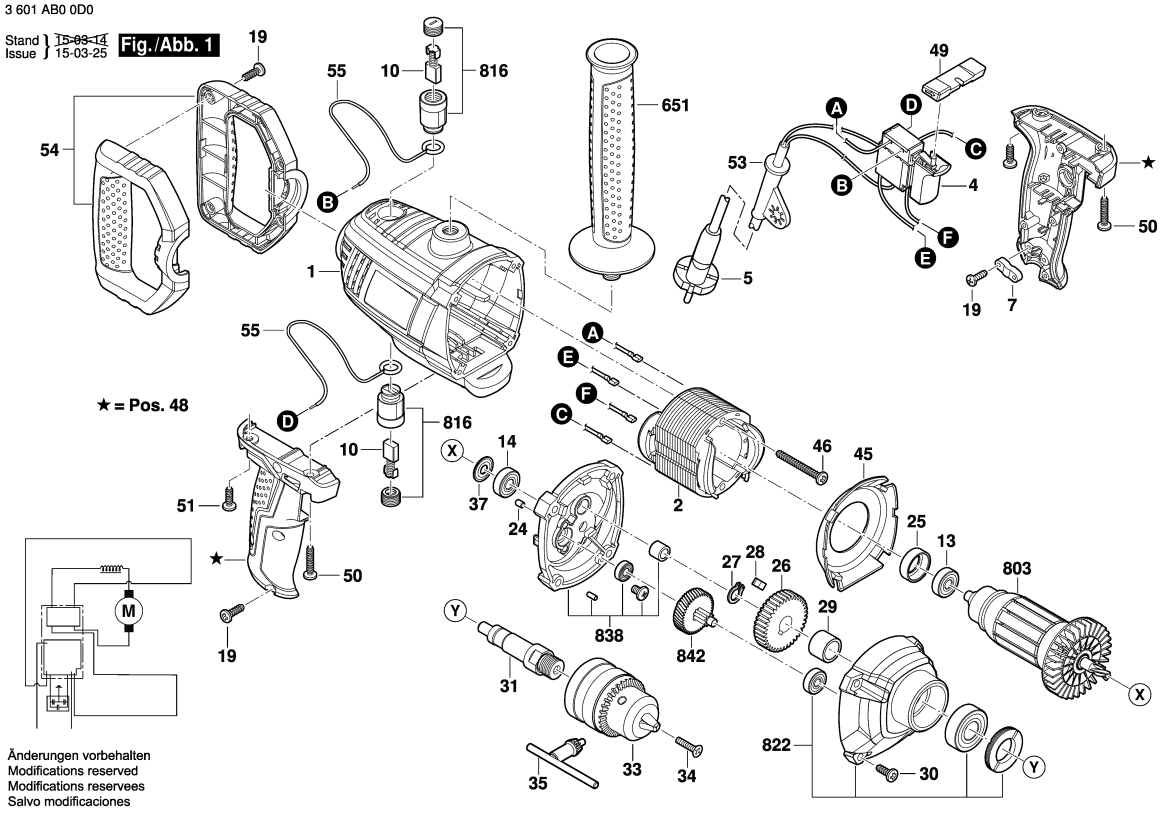

Änderungen vorbehalten
Modifications reserved
Modifications reservees
Salvo modificaciones

Observar por favor: Manutenções, alterações e controle de ferramentas eléctricas devem ser realizadas de forma competente.
Manter as diretivas de segurança de acordo com IEC, EN, VDE, AFNOR e outras diretivas vigentes de cada país.
Sob reserva de alterações técnicas e de preços. Os produtos e preços/grupos de preços são continuamente atualizados.

Estado: 12/03/2015

Pos	Un	N° de	Descrição	Observações/Anteces	GP	
1	1	1 619 PA7 814	CARCACA DO	.	28	S
2	1	1 619 PA8 311	ESTADOR	127V .	29	S
4	1	1 619 PA8 312	INTERRUPTOR	.	23	S
5	1	1 619 PA8 356	CONDUTOR	.	25	S
7	1	1 619 PA7 821	BRACADEIRA DE	.	10	S
10	1	1 619 PA8 315	JOGO ESCOVAS	.	17	S
13	1	1 619 PA7 829	ROLAMENTO DE	.	12	S
14	1	1 619 PA7 830	ROLAMENTO DE	.	13	S
19	10	1 619 PA7 831	PARAFUSO	.	11	S
24	1	1 619 PA7 832	PARAFUSO DE	.	10	S
25	1	1 619 PA7 833	LUVA DE MANCAL	.	10	S
26	1	1 619 PA7 834	PINHAO RETO	.	18	S
27	1	1 619 PA7 835	Anel de retenção	.	10	S
28	1	1 619 PA7 836	CUNHA CHATA	.	10	S
29	1	1 619 PA7 837	DISTANCIADOR	.	12	S
30	4	1 619 PA7 838	PARAFUSO	.	11	S
31	1	1 619 PA7 839	EIXO DE	.	19	S
33	1	1 619 PA3 304	MANDRIL PARA	.	28	S
34	1	1 619 PA3 305	PARAFUSO CAB.	.	10	S
35	1	1 619 PA8 054	CHAVE DE	.	11	S
37	1	1 619 PA7 840	Anel de vedação	.	10	S
45	1	1 619 PA7 841	ANEL DE GUIA DE	.	11	S
46	2	1 619 PA7 842	PARAFUSO	.	10	S
48	1	1 619 PA7 843	PUNHO CABO	.	23	S
49	1	1 619 PA7 844	ALAVANCA	.	10	S
50	2	1 619 PA7 845	PARAFUSO	.	10	S
51	2	1 619 PA7 846	PARAFUSO	.	10	S
53	1	1 619 PA7 848	BOCAL	.	11	S
54	1	1 619 PA7 849	CABO GIRATORIO	.	21	S
55	1	1 619 PA8 367	ARAME	.	10	S
651	1	1 619 PA7 850	EMPUNHADEIRA	.	18	S
803	1	1 619 PA8 318	INDUZIDO	127V .	34	S
816	1	1 619 PA8 319	PORTA-ESCOVAS	.	21	S
822	1	1 619 PA7 853	CAIXA DE	.	28	S
838	1	1 619 PA7 855	FLANGE DE	.	25	S
842	1	1 619 PA7 856	EIXO DE PINHAO	.	17	S

Pos	Un	N° de	Descrição	Observações/Anteces	GP	