0 601 129 078
Stand ~~00-10-17~~
Issue 00-10-23

Fig./Abb. 1

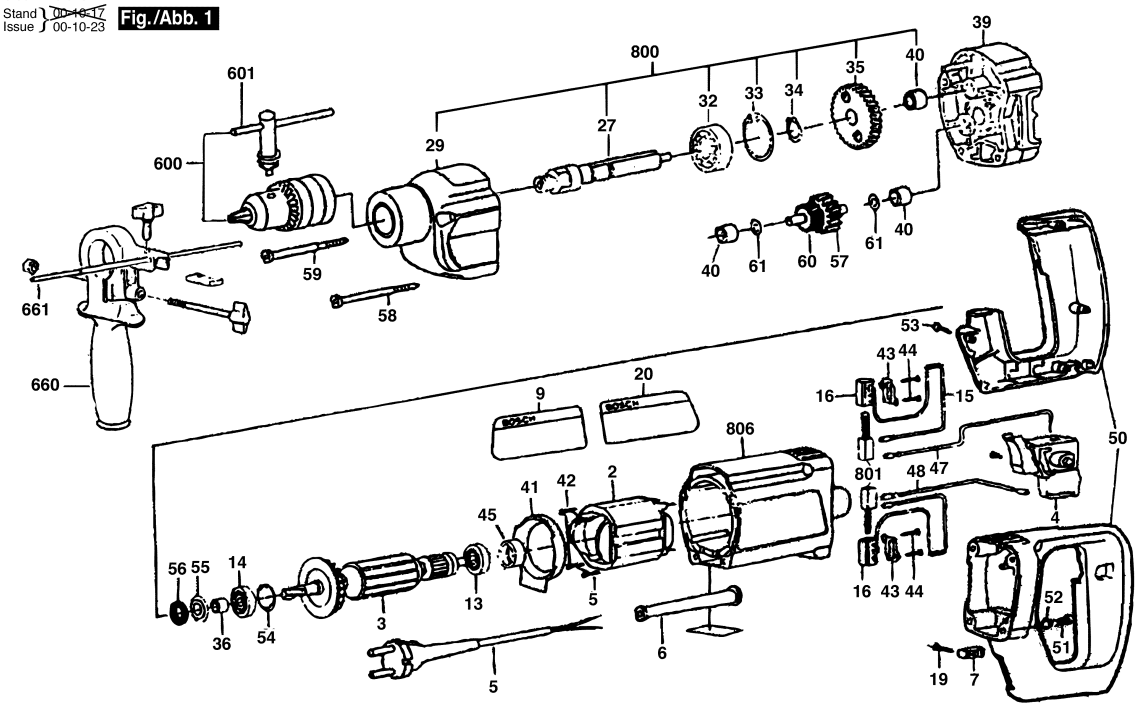

Änderungen vorbehalten
Modifications reserved
Modifications reservees
Salvo modificaciones

Observar por favor: Manutenções, alterações e controle de ferramentas eléctricas devem ser realizadas de forma competente.
Manter as diretivas de segurança de acordo com IEC, EN, VDE, AFNOR e outras diretivas vigentes de cada país.
Sob reserva de alterações técnicas e de preços. Os produtos e preços/grupos de preços são continuamente atualizados.

Estado: 25/11/1998

Pos	Un	N° de	Descrição	Observações/Anteces	GP	
2	1	2 604 220 429	ESTADOR	220-230V .	31	S
3	1	2 604 010 575	INDUZIDO	220-240V .	39	S
4	1	9 618 086 703	CHAVE	.	18	S
5	1	9 618 089 010	CONDUTOR	.	26	S
6	1	2 600 707 059	BOCAL	Ø6,9 MM .	13	S
7	1	F 000 635 217	PROTETOR DE	.	10	S
9	1	F 000 621 039	PLAQUETA	.	00	S
13	1	2 600 905 023	ROLAMENTO DE	.	21	S
14	1	2 600 905 021	ROLAMENTO DE	9x24x7 .	21	S
16	2	2 604 449 027	PORTA-ESCOVAS	.	11	S
19	2	9 618 087 100	PARAFUSO	4x20 MM .	11	S
20	1	F 000 621 040	LETREIRO DA	.	00	S
27	1	9 618 085 800	EIXO DE INDUZIDO	.	26	S
29	1	F 000 635 239	CAIXA DE	.	36	S
32	1	9 618 085 672	ROLAMENTO DE	.	23	S
33	1	2 916 660 013	ANEL DE	DIN 472-32x1,2 MM .	12	S
34	1	2 916 650 006	ANEL DE	DIN 471-15x1-FSt .	11	S
35	1	2 606 316 107	PINHAO RETO	.	34	S
36	1	2 600 400 008	LUVA DE ENCAIXE	.	11	S
39	1	2 605 700 219	FLANGE	.	31	S
40	2	2 600 914 010	LUVA DE AGULHAS	Ø6 MM .	14	S
41	1	2 601 328 033	DISCO DE	.	15	S
42	2	F 000 616 052	PARAFUSO FENDA	.	10	S
43	2	2 601 015 047	PLACA DE	.	11	S
44	4	2 603 490 017	PARAFUSO	3x10 .	10	S
45	1	1 610 206 021	ANEL DE	.	11	S
47	1	2 604 448 005	CABO CONDUTOR	L=130 MM BRANCO	11	S
48	1	9 618 083 899	CABO DE LIGACAO	.	12	S
50	1	9 618 086 600	PUNHO CABO	.	27	S
51	4	2 910 011 132	PARAFUSO CAB	DIN 84-AM4x25-5.8 .	10	S
52	4	2 916 690 003	ANEL ELASTICO	DIN 128-A4-FST .	10	S
53	3	9 618 087 100	PARAFUSO	4x20 MM .	11	S
54	1	2 916 660 008	ANEL DE	DIN 472-24x1,2 MM .	11	S
55	1	2 600 500 002	ARRUELA	.	11	S
56	1	2 600 108 077	ANEL DE FELTRO	.	11	S
57	1	2 606 319 069	PINHAO RETO	Z=29 .	22	S
58	2	F 000 600 216	PARAFUSO	.	10	S
59	2	2 603 435 017	PARAFUSO DE	.	13	S
60	1	2 606 308 024	EIXO CASTELO	.	31	S
61	2	2 600 100 607	ARRUELA DE	0,3 MM .	11	S

Pos	Un	N° de	Descrição	Observações/Anteces	GP	
600	1	1 608 571 055	MANDRIL	Ø1,5-13 MM, 1/2" .	00	A
601	1	9 617 081 894	CHAVE DE	.	19	S
660	1	F 000 633 014	PUNHO CABO	.	31	S
661	1	F 000 635 207	LIMITADOR DE	SW 6x210 MM .	11	S
800	1	2 605 806 974	CAIXA DE	Z=55 .	45	S
801	1	1 607 014 117	ESCOVA DE	.	22	S
806	1	9 618 083 944	CARCACA DO	AZUL	31	S