3 601 D73 6E0
Stand / Issue } 13-09-25 **Fig. /Abb. 1**

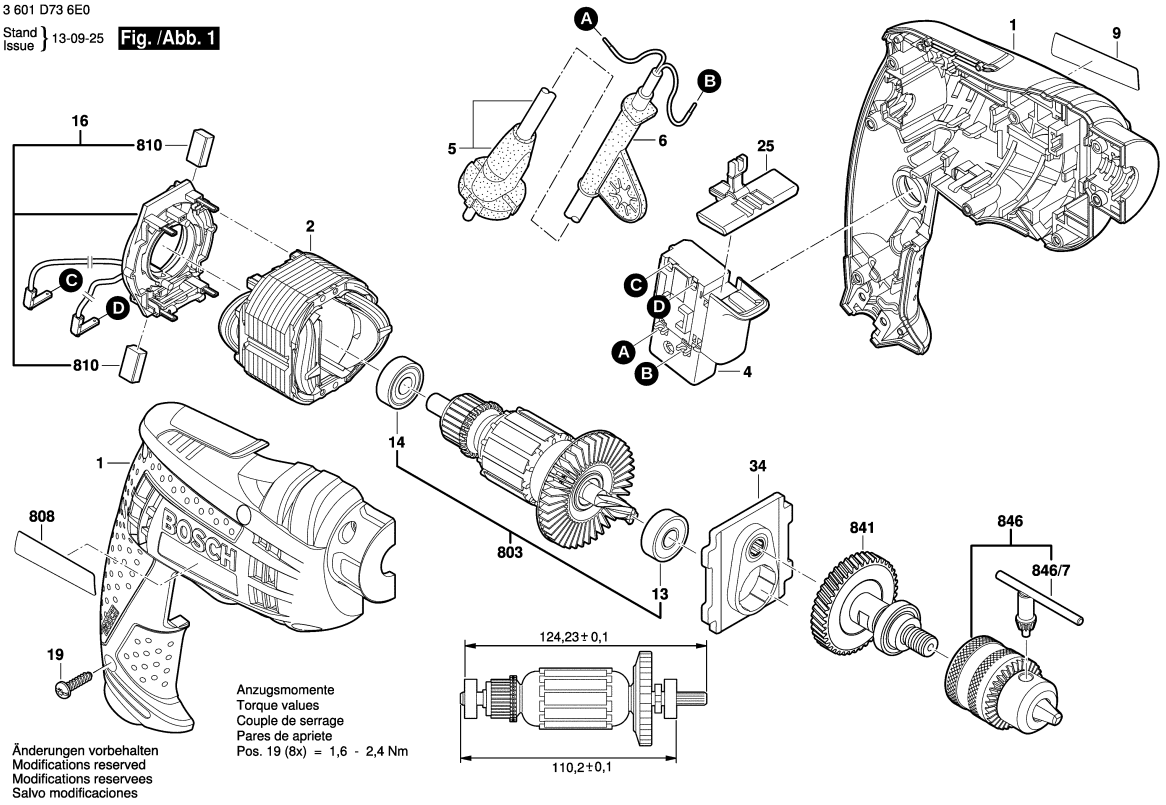

Observar por favor: Manutenções, alterações e controle de ferramentas eléctricas devem ser realizadas de forma competente.
Manter as diretivas de segurança de acordo com IEC, EN, VDE, AFNOR e outras diretivas vigentes de cada país.
Sob reserva de alterações técnicas e de preços. Os produtos e preços/grupos de preços são continuamente atualizados.

Estado: 05/09/2013

Pos	Un	N° de	Descrição	Observações/Anteces	GP	
1	1	2 609 100 574	CARCACA	AZUL	27	S
2	1	2 604 220 718	ESTADOR	230V .	28	S
4	1	2 607 200 623	INTERRUPTOR	.	26	S
5	1	2 604 460 283	CONDUTOR	I/BR 2,65m 2 x 1,0mm	24	S
6	1	2 600 707 059	BOCAL	Ø6,9 MM .	13	S
9	1	2 609 131 665	LETREIRO DA	GBM 10 RE .	13	S
13	1	2 609 110 153	ROLAMENTO DE	8x22x7 .	18	S
14	1	2 609 110 491	ROLAMENTO DE	.	17	S
16	1	2 609 120 356	PLACA DE	.	23	S
19	8	2 603 490 022	PARAFUSO	4x16 .	10	S
25	1	2 609 100 618	TECLA	.	10	S
34	1	2 609 199 158	SUPORTE DE ACO	.	19	S
803	1	2 609 120 339	CONJUNTO DE	220-240V .	33	S
808	1	2 609 134 981	ETIQUETA DE TIPO	.	00	S
810	1	2 610 391 290	JOGO ESCOVAS	.	21	S
841	1	2 609 120 408	GRUPO DE VEIOS	.	27	S
846	1	1 608 571 079	MANDRIL	Ø1,0-10 MM, 3/8" .	32	S
846/7	1	2 607 950 007	CHAVE DE	SG2 .	19	S

Pos	Un	N° de	Descrição	Observações/Anteces	GP	