3601 J80 4K0
Issue ~~09-06~~
Stand 09-10-29

Fig./Abb. 1

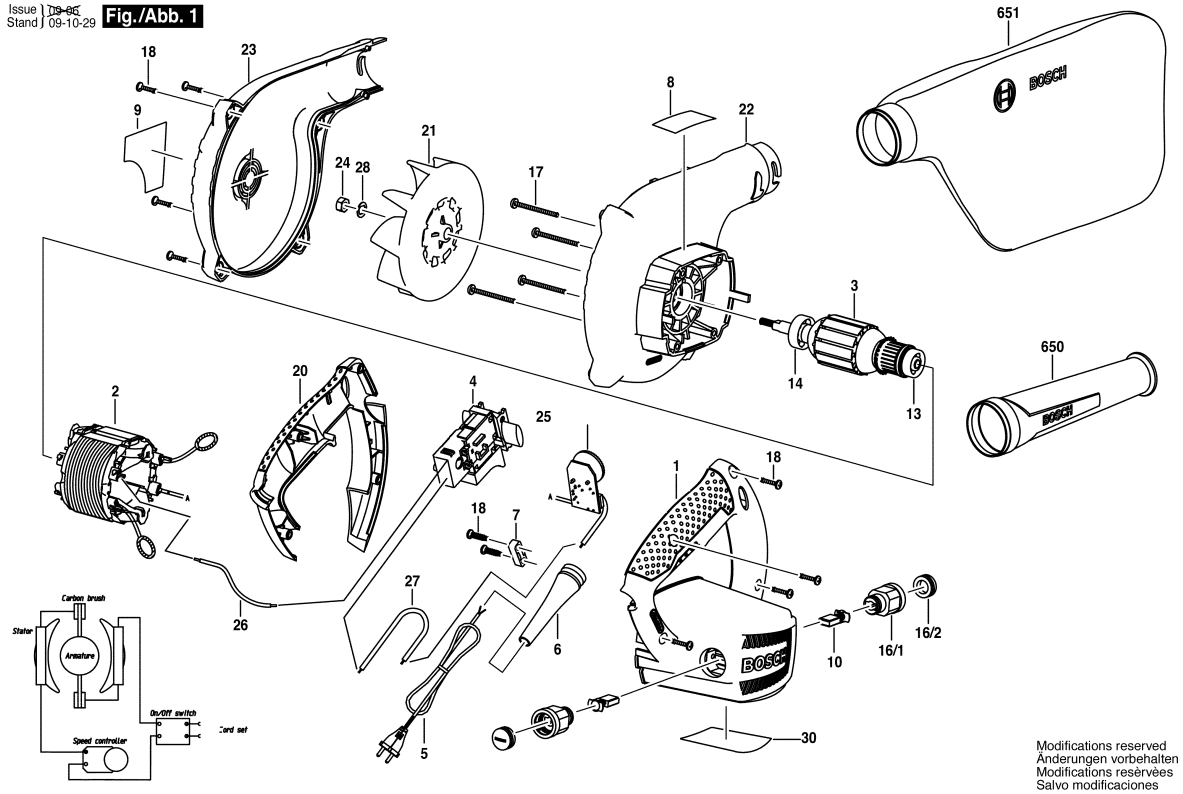

Modifications reserved
Änderungen vorbehalten
Modifications reservées
Salvo modificaciones

Observar por favor: Manutenções, alterações e controle de ferramentas eléctricas devem ser realizadas de forma competente.
Manter as diretivas de segurança de acordo com IEC, EN, VDE, AFNOR e outras diretivas vigentes de cada país.
Sob reserva de alterações técnicas e de preços. Os produtos e preços/grupos de preços são continuamente atualizados.

Estado: 08/12/2014

Pos	Un	N° de	Descrição	Observações/Anteces	GP	
1	1	1 605 108 29B	CARCACA DO	.	23	S
2	1	1 604 220 439	ESTADOR	220-240V .	36	S
3	1	1 604 010 A58	INDUZIDO	220-240V .	37	S
4	1	2 607 200 637	INTERRUPTOR	.	21	S
5	1	1 604 460 287	CONDUTOR	I/BR 4,15m 2 x 1,0mm	30	S
6	1	2 600 703 017	BOCAL	Ø6,4-Ø7,2x76 MM .	13	S
7	1	2 601 035 001	PROTETOR DE	.	11	S
8	1	1 601 118 N83	PLACA DE	.	13	S
9	1	1 601 118 N81	LETREIRO DA	.	13	S
10	1	1 604 321 129	JOGO ESCOVAS	.	21	S
13	1	1 900 905 018	ROLAMENTO DE	7x22x7 .	28	S
14	1	1 900 905 025	ROLAMENTO DE	9x26x8 .	29	S
16/1	1	1 604 336 052	PORTA-ESCOVAS	.	16	S
16/2	1	F 002 G31 065	TAMPA	.	10	S
17	4	2 914 201 712	PARAFUSO CAB	4x40MM .	10	S
18	10	F 002 G31 025	PARAFUSO	.	10	S
20	1	1 605 132 147	PUNHO CABO	.	15	S
21	1	1 606 610 151	VENTILADOR	.	19	S
22	1	1 600 A00 15N	TAMPA DO	.	22	S
23	1	1 600 A00 15P	SUPORTE DE	.	21	S
24	1	1 613 300 006	PORCA	M6 .	11	S
25	1	1 607 233 348	REGULADOR DE	.	29	S
26	1	1 604 413 007	CABO DE LIGACAO	.	11	S
27	1	1 604 413 008	CABO DE LIGACAO	.	11	S
28	1	1 600 100 036	DISCO DE	.	10	S
30	1	1 601 118 N89	LETREIRO DE	.	13	S
650	1	1 605 190 265	BOCAL DE SOPRO	.	23	S
651	1	1 605 411 034	SACO	.	25	S

Pos	Un	N° de	Descrição	Observações/Anteces	GP	