SKIL	SOPRADOR TERMICO	Modelo 8005 F 012 800 505 | SK

F 012 800 504
Stand / Issue 16-02-03 **Fig./Abb. 1**

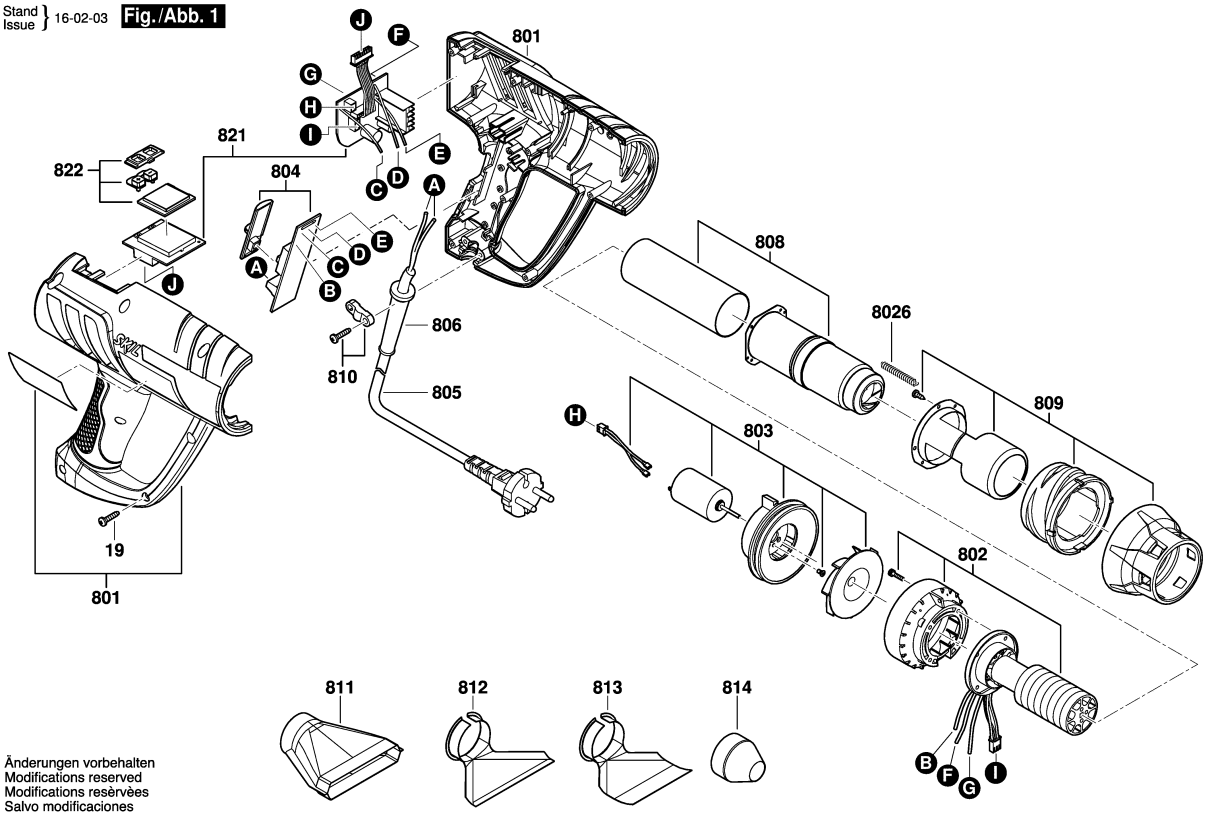

Modelo: F 012 800 505 = 127 / BR | Data: 22/02/2016

Pos	Un	N° de	Descrição	GP		Pos	Un	N° de	Descrição	GP	
19	10	1 603 490 A0C	PARAFUSO LONTICULAR	00	S						
801	1	1 605 108 2CH	CARCACA DO MOTOR .	00	S						
802	1	1 600 A00 B6G	ELEMENTO DE AQUECIMENTO	00	S						
803	1	1 607 220 05V	MOTOR CORRENTE	00	S						
804	1	1 600 A00 B6L	Placa principal EI .	00	S						
805	1	F 000 609 270	CONDUTOR ELETRICO	00	S						
806	1	2 600 707 059	BOCAL Ø6,9 MM .	13	S						
807	1	1 600 A00 4D9	DISPARADOR .	00	S						
808	1	1 600 A00 5AM	TUBO .	00	S						
809	1	1 600 A00 B6N	CAPA PROTETORA .	00	S						
810	1	1 600 A00 5AN	BRACADEIRA DE FIXACAO .	00	S						
811	1	1 600 A00 5AP	PRÉ-ESTRANGULADOR .	00	S						
812	1	1 600 A00 5AR	PRÉ-ESTRANGULADOR .	00	S						
813	1	1 600 A00 5AS	PRÉ-ESTRANGULADOR .	00	S						
814	1	1 600 A00 5AT	PRÉ-ESTRANGULADOR .	00	S						
821	1	1 600 A00 B71	MODULO ELETRONICO .	00	S						
822	1	1 600 A00 B92	COBERTURA .	00	S						
8026	1	1 604 652 02D	MOLA ESPIRAL .	00	S						

Observar por favor: Manutenções, alterações e controle de ferramentas eléctricas devem ser realizadas de forma competente. Manter as diretivas de segurança de acordo com IEC, EN, VDE, AFNOR e outras diretivas vigentes de cada país. Sob reserva de alterações