SKIL	SOPRADOR TERMICO	Modelo 8005 F 012 800 500 | SK

F 012 800 500
Stand / Issue 11-02-03 **Fig./Abb. 1**

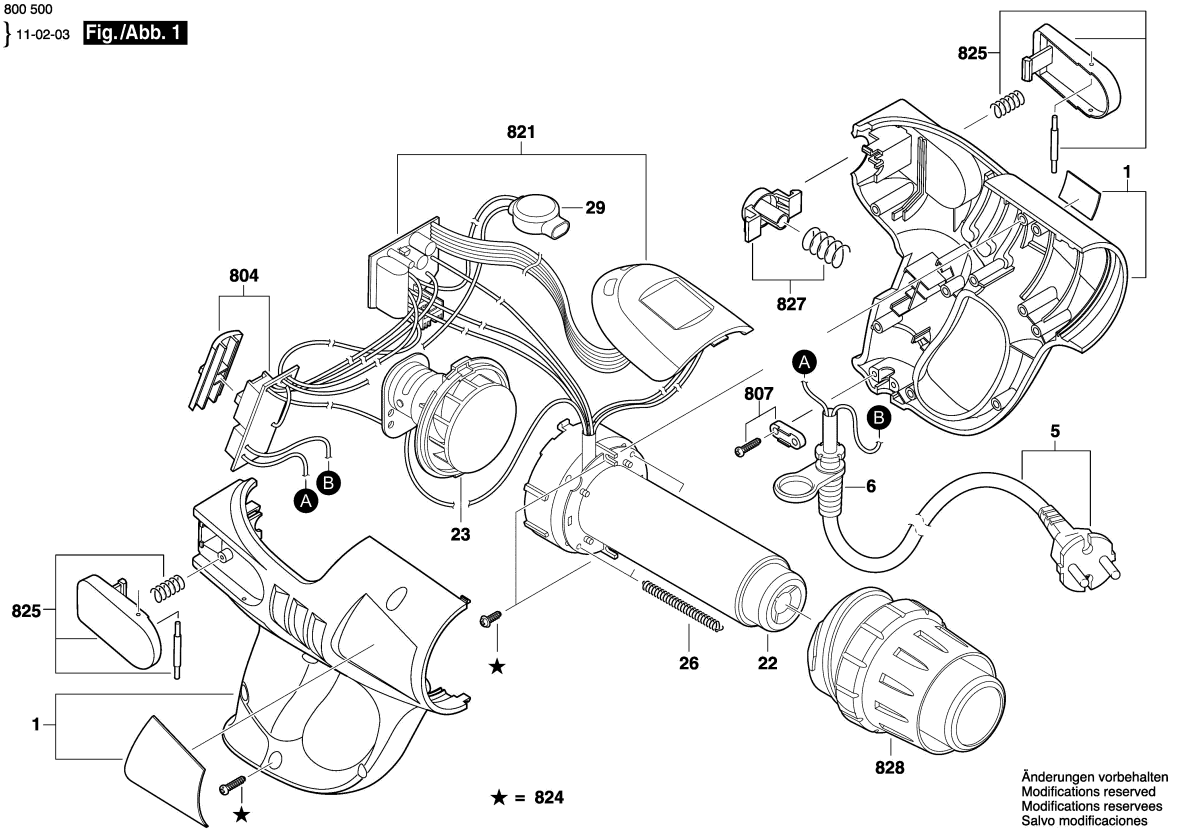

Modelo: F 012 800 500 = 127 / LAM | Data: 08/02/2011

Pos	Un	N° de	Descrição	GP	
1	1	F 000 601 597	CARCACA .	00	S
5	1	F 000 609 371	CONDUTOR ELETRICO	00	S
6	1	2 610 397 037	BOCAL .	13	S
22	1	F 000 624 039	CAIXA DE REGULADOR DE	00	S
23	1	2 610 397 040	GRUPO MOTOR ET .	31	S
26	2	2 610 397 044	Lingueta de contato .	14	S
29	1	2 610 397 047	RESISTENCIA .	18	S
804	1	2 610 397 036	GRUPO DE INTERRUPTORES .	25	S
807	1	2 610 397 043	ABRACADEIRA PARA CABO .	14	S
821	1	2 610 397 038	MODULO ELETRONICO .	39	S
824	1	2 610 397 041	PARAFUSO .	12	S
825	1	2 610 397 042	JOGO PECAS	23	S
827	1	2 610 397 045	CONJUNTO DE BOTOES .	23	S
828	1	2 610 397 046	RESSALTO .	27	S

Pos	Un	N° de	Descrição	GP	

Observar por favor: Manutenções, alterações e controle de ferramentas eléctricas devem ser realizadas de forma competente. Manter as diretivas de segurança de acordo com IEC, EN, VDE, AFNOR e outras diretivas vigentes de cada país. Sob reserva de alterações