SKIL	.	**Modelo** **7351** **F 012 735 101 | SK**

F 012 735 100
Stand ~~11-05-10~~
Issue 11-06-22

Fig./Abb. 1

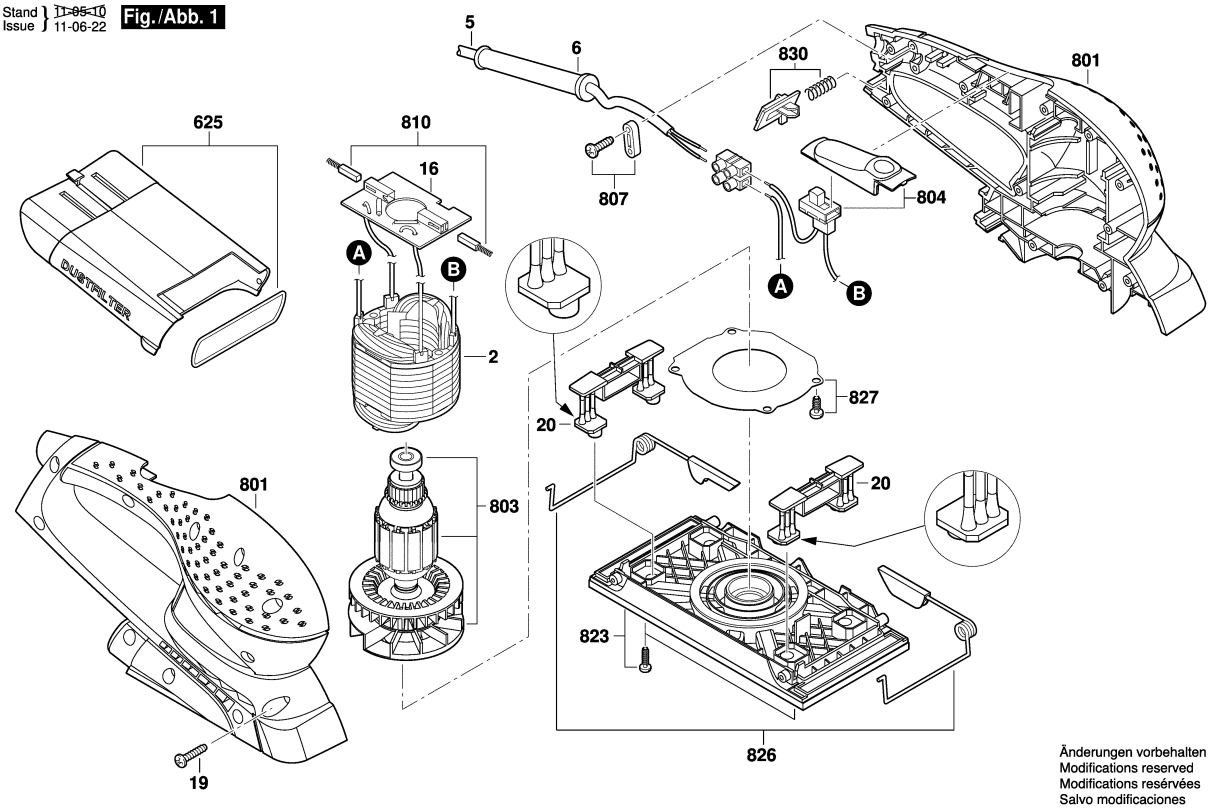

Änderungen vorbehalten
Modifications reserved
Modifications resérvées
Salvo modificaciones

Modelo: F 012 735 101 = 127 / BR | Data: 13/04/2011

Pos	Un	N° de	Descrição	GP	
2	1	F 000 607 122	ESTADOR 127V .	00	S
5	1	F 000 608 378	CONDUTOR ELETRICO	00	S
6	1	2 610 372 883	BOCAL .	11	S
16	1	2 610 398 591	PLACA DE ESCOVAS .	16	S
19	1	2 610 398 585	JOGO DE PARAFUSOS .	10	S
20	2	2 610 398 583	PEÇA ARTICULADA .	12	S
625	1	2 610 398 586	PROTETOR DE PO .	26	S
801	1	2 610 398 592	CONJ CAIXILHO .	30	S
803	1	F 000 605 168	INDUZIDO COM VENTOINHA	00	S
804	1	F 000 608 366	CHAVE LIG/DESLIGA .	00	S
807	1	2 610 396 574	PROTETOR DE CABOS .	10	S
810	1	F 000 611 077	JOGO ESCOVAS DE CARVAO .	00	S
823	1	2 610 398 584	BASE DE	20	S
826	1	2 610 398 582	MOLA DA BRACADEIRA .	11	S
827	1	2 610 398 587	CHAPA DE GOLPE .	11	S
830	1	2 610 398 579	CONJUNTO DE BOTOES .	10	S

Pos	Un	N° de	Descrição	GP	

Observar por favor: Manutenções, alterações e controle de ferramentas eléctricas devem ser realizadas de forma competente. Manter as diretivas de segurança de acordo com IEC, EN, VDE, AFNOR e outras diretivas vigentes de cada país. Sob reserva de alterações