SKIL	BERBEQUIN DE PERCUSSAO	Modelo 6654 AB F 012 665 402 | SK

F 012 664 401
Stand ~~07-06~~
Issue 08-06-26

Fig./Abb. 1

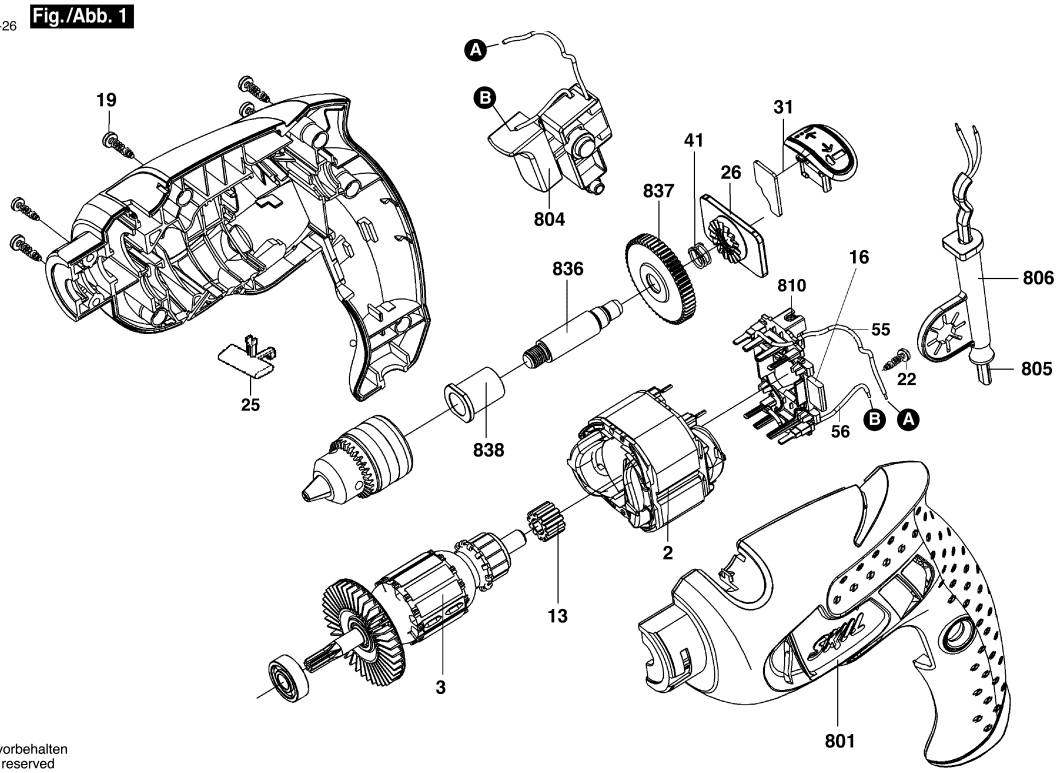

Änderungen vorbehalten
Modifications reserved
Modifications reservees
Salvo modificaciones

Modelo: F 012 665 402 = 127 / BR | Data: 16/09/2008

Pos	Un	N° de	Descrição	GP		Pos	Un	N° de	Descrição	GP	
2	1	F 000 607 041	SAPATA POLAR 127V .	32	S						
3	1	F 000 605 124	INDUZIDO 127V .	00	S						
13	1	F 000 615 003	BUCHA DE ACO .	11	S						
16	1	F 000 612 037	PORTA-ESCOVAS .	24	S						
19	7	9 618 087 099	PARAFUSO	11	S						
22	2	2 910 611 002	PARAFUSO	10	S						
25	1	F 000 608 027	COMUTADOR .	10	S						
26	1	F 000 614 007	DISCO DE ENGATE .	15	S						
31	1	F 000 623 020	COMUTADOR .	10	S						
41	1	2 604 616 006	MOLA DE PRESSAO .	11	S						
55	1	F 000 610 028	CABO DE LIGACAO .	00	S						
56	1	F 000 610 031	CABO DE LIGACAO .	00	S						
801	1	F 000 601 276	CARCACA DO MOTOR .	00	S						
804	1	1 607 200 507	INTERRUPTOR .	26	S						
805	1	F 000 609 275	CONDUTOR ELETRICO	00	S						
806	1	2 600 707 059	BOCAL Ø6,9 MM .	13	S						
810	1	F 000 611 030	JOGO ESCOVAS DE CARVAO .	22	S						
836	1	F 000 619 032	MANCAL DO FUSO .	20	S						
837	1	F 000 617 026	PINHAO RETO .	18	S						
838	1	F 000 615 014	BUCHA SINTERIZADA .	11	S						

Observar por favor: Manutenções, alterações e controle de ferramentas eléctricas devem ser realizadas de forma competente. Manter as diretivas de segurança de acordo com IEC, EN, VDE, AFNOR e outras diretivas vigentes de cada país. Sob reserva de alterações