SKIL	**FURAD.IMPACT.EL.UNIV.1 V.**	**Modelo** **6555** **F 012 655 501 | SK**

F 012 655 500

Stand / Issue } 15-03-31 **Fig./Abb. 1**

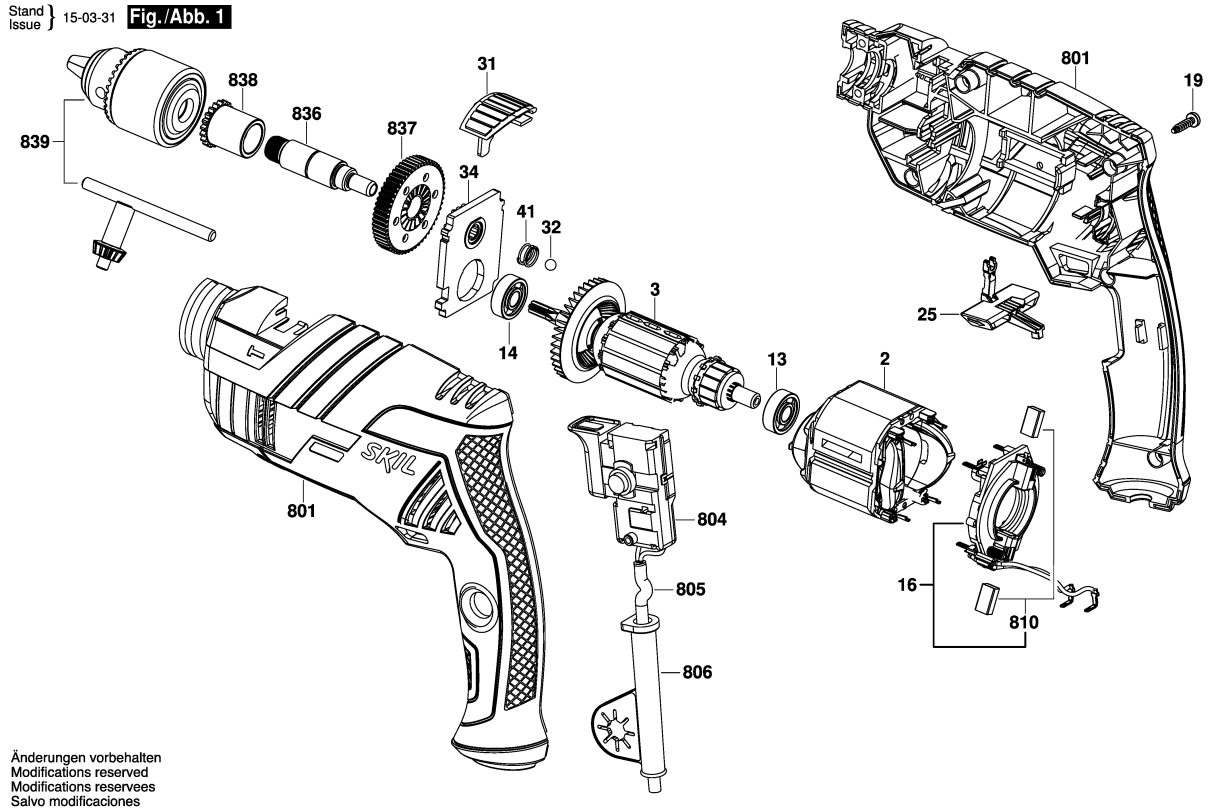

Änderungen vorbehalten
Modifications reserved
Modifications reservees
Salvo modificaciones

Modelo: F 012 655 501 = 127 / BR | Data: 12/12/2014

Pos	Un	N° de	Descrição	GP		Pos	Un	N° de	Descrição	GP	
2	1	1 604 220 521	ESTADOR 127V .	00	S						
3	1	1 604 010 B37	INDUZIDO 127V .	00	S						
13	1	3 130 900 020	ROLAMENTO DE ESFERAS	18	S						
14	1	2 609 110 153	ROLAMENTO DE ESFERAS	18	S						
16	1	1 600 A00 2YC	PLACA DE ESCOVAS .	00	S						
19	7	9 618 087 099	PARAFUSO	11	S						
25	1	1 600 A00 376	COMUTADOR .	00	S						
31	1	F 000 623 077	COMUTADOR .	00	S						
32	1	1 903 230 010	ESFERA DIN 5401-5,5MM-III-ST	10	S						
34	1	F 000 613 018	CONJUNTO DE MONTAGEM .	21	S						
41	1	2 604 616 006	MOLA DE PRESSAO .	11	S						
801	1	1 605 108 2AD	CARCACA DO MOTOR .	00	S						
804	1	1 607 200 507	INTERRUPTOR .	26	S						
805	1	F 000 609 274	CONDUTOR ELETRICO	23	S						
806	1	2 600 707 059	BOCAL Ø6,9 MM .	13	S						
810	1	2 609 160 125	JOGO ESCOVAS DE CARVAO .	19	S						
836	1	F 000 619 048	FUSO .	00	S						
837	1	F 000 617 034	PINHAO RETO .	20	S						
838	1	2 600 301 066	BUCHA DE ACO .	12	S						
839	1	F 000 632 031	MANDRIL PARA BROCAS .	32	S						

Observar por favor: Manutenções, alterações e controle de ferramentas eléctricas devem ser realizadas de forma competente. Manter as diretivas de segurança de acordo com IEC, EN, VDE, AFNOR e outras diretivas vigentes de cada país. Sob reserva de alterações