SKIL	BERBEQUIN DE PERCUSSAO	Modelo 6554 F 012 655 406 | SK

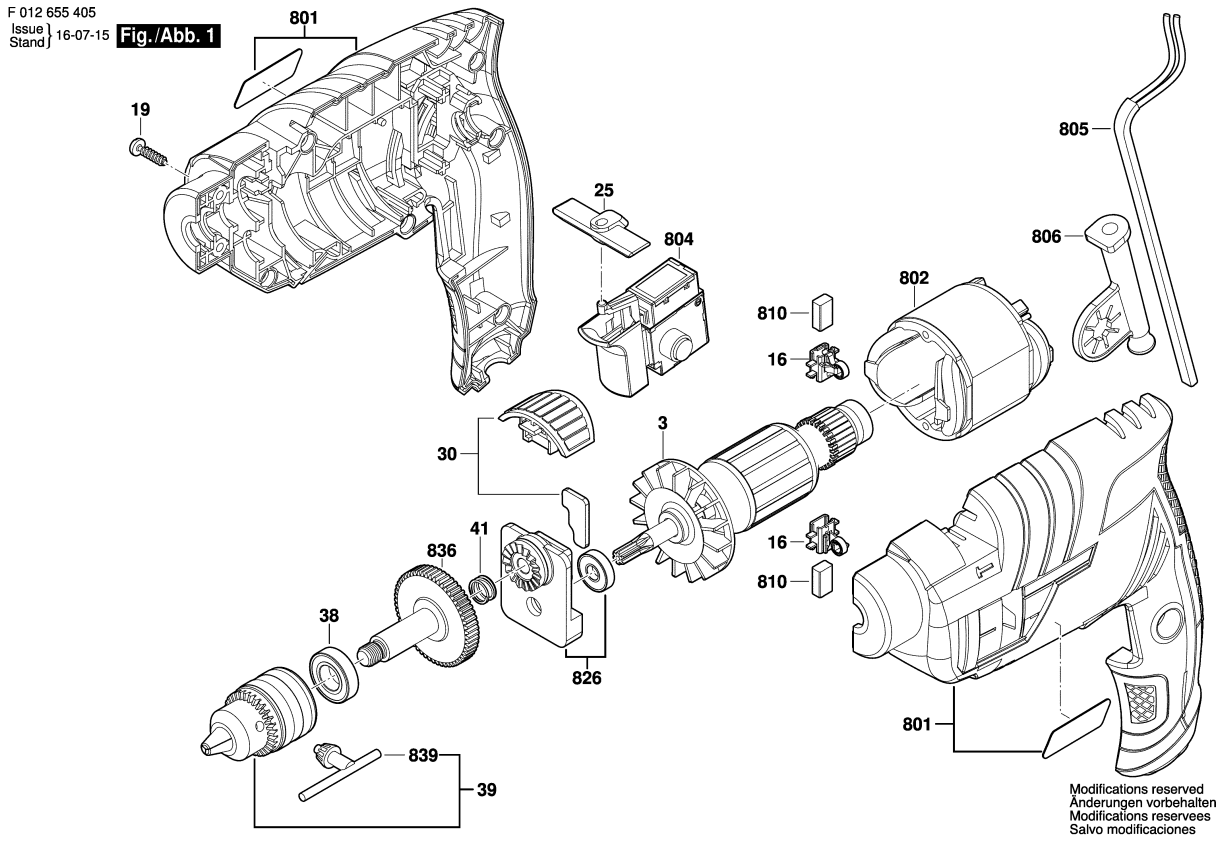

Modelo: F 012 655 406 = 220 / LAM | Data: 14/07/2016

Pos	Un	N° de	Descrição	GP	
3	1	F 000 605 255	INDUZIDO .	00	S
16	2	1 619 X04 200	PORTA-ESCOVAS .	00	S
19	8	9 618 087 099	PARAFUSO	11	S
25	1	1 619 X07 253	COMUTADOR .	00	S
30	1	F 000 623 077	COMUTADOR .	00	S
38	1	1 619 X07 256	ROLAMENTO DE ESFERAS .	17	S
39	1	1 608 571 079	MANDRIL Ø1,0-10 MM, 3/8" .	32	S
41	1	2 604 616 006	MOLA DE PRESSAO .	11	S
801	1	F 000 601 773	CARCACA DO MOTOR .	00	S
802	1	F 000 607 155	ESTADOR 220V .	00	S
804	1	1 604 460 73J	CONDUTOR ELETRICO	00	S
805	1	F 000 609 212	CONDUTOR ELETRICO	00	S
806	1	2 600 707 059	BOCAL Ø6,9 MM .	13	S
810	1	1 619 X07 733	JOGO ESCOVAS DE CARVAO .	00	S
826	1	F 000 613 097	SUPORTE DE ACO .	00	S
836	1	F 000 619 094	GRUPO DE VEIOS ROSCADOS	00	S
839	1	1 607 950 045	CHAVE DE MANDRIL SG2 .	00	A

Pos	Un	N° de	Descrição	GP	

Observar por favor: Manutenções, alterações e controle de ferramentas eléctricas devem ser realizadas de forma competente. Manter as diretivas de segurança de acordo com IEC, EN, VDE, AFNOR e outras diretivas vigentes de cada país. Sob reserva de alterações