SKIL	FURAD.IMPACT.EL.UNIV.1 V.	Modelo 6060 F 012 606 000 | SK

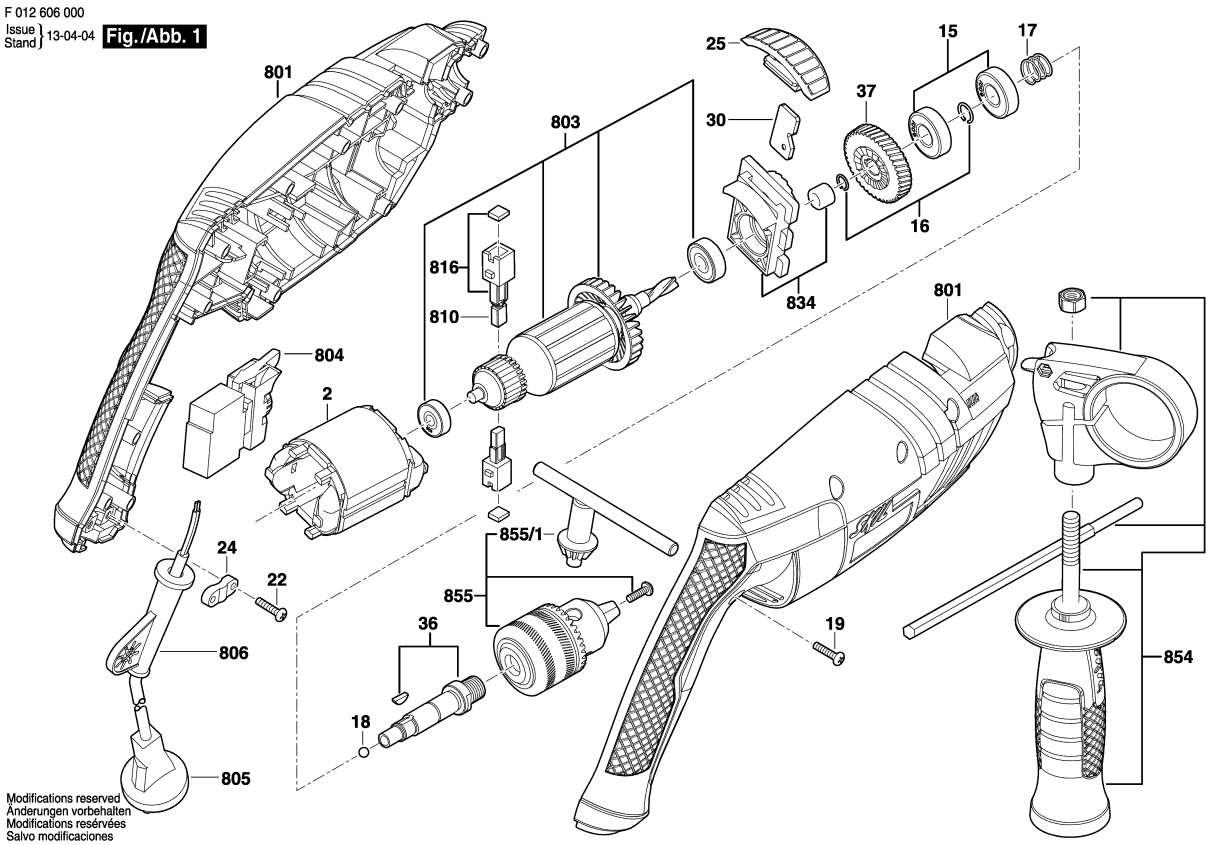

Modelo: F 012 606 000 = 127 / LAM | Data: 26/03/2013

Pos	Un	N° de	Descrição	GP	
2	1	F 000 607 068	ESTADOR 127V .	00	S
15	2	F 000 615 032	ROLAMENTO DE ESFERAS	17	S
16	1	F 000 616 081	ANEL .	12	S
17	1	F 000 620 015	MOLA DE CONTATO .	10	S
18	1	F 000 615 033	ESFERA .	10	S
19	11	F 000 616 082	PARAFUSO	00	S
22	2	F 000 616 083	PARAFUSO	10	S
24	1	F 000 616 084	BRACADEIRA DE FIXACAO .	10	S
25	1	F 000 623 071	COMUTADOR .	00	S
30	1	F 000 623 031	DISCO DE COMANDO .	10	S
36	1	F 000 619 050	FUSO .	21	S
37	1	F 000 617 036	PINHAO RETO .	23	S
801	1	F 000 601 752	CARCACA DO MOTOR .	00	S
803	1	F 000 605 104	INDUZIDO COM VENTOINHA	40	S
804	1	F 000 608 089	CHAVE LIG/DESLIGA .	34	S
805	1	F 000 609 424	CONDUTOR ELETRICO	00	S
806	1	F 000 603 043	BOCAL .	10	S
810	1	F 000 611 049	JOGO ESCOVAS DE CARVAO .	21	S
816	2	F 000 612 051	PORTA-ESCOVAS .	15	S
834	1	F 000 613 090	CONJUNTO DE MONTAGEM .	00	S
854	1	F 000 633 048	EMPUNHADEIRA COMPLETA .	00	S
855	1	F 000 632 273	MANDRIL PARA BROCAS 1/2" .	27	S
855/1	1	9 617 081 894	CHAVE DE MANDRIL .	19	S

Pos	Un	N° de	Descrição	GP	

Observar por favor: Manutenções, alterações e controle de ferramentas eléctricas devem ser realizadas de forma competente. Manter as diretivas de segurança de acordo com IEC, EN, VDE, AFNOR e outras diretivas vigentes de cada país. Sob reserva de alterações