SKIL	PARAFUSADEIRA À BATERIA	Modelo 2497 F 012 249 701 | SK

F 012 249 700
Stand / Issue 10-05-21 **Fig. /Abb. 1**

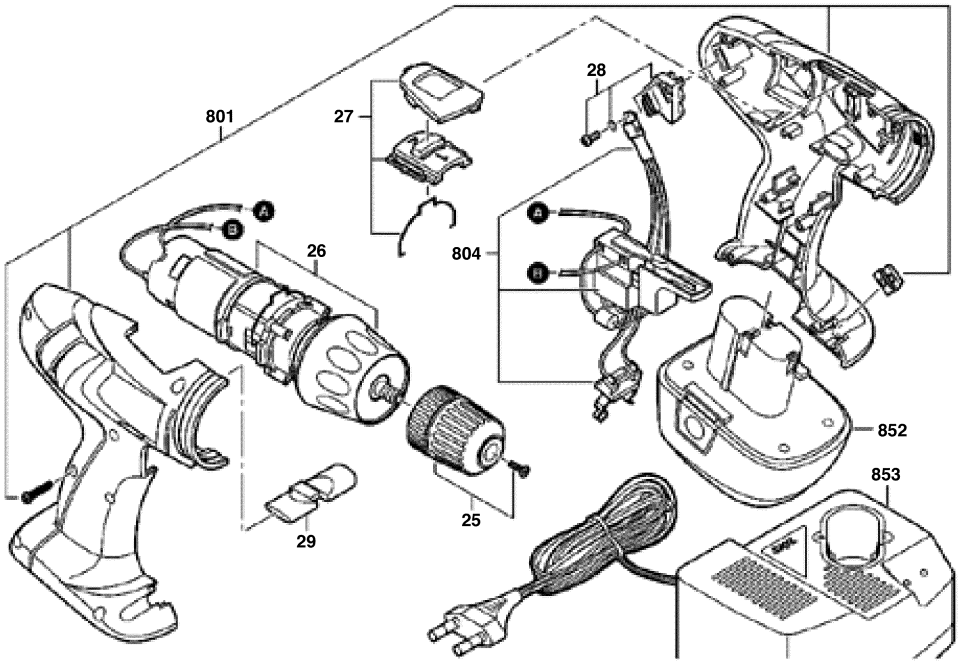

Änderungen vorbehalten
Modifications reserved
Modifications reservees
Salvo modificaciones

Modelo: F 012 249 701 = 14,4/127 / BR | Data: 20/05/2010

Pos	Un	N° de	Descrição	GP	
25	1	2 610 394 330	MANDRIL PARA BROCAS .	33	S
26	1	2 610 394 331	GRUPO MOTOR ET .	37	S
27	1	2 610 394 332	MECANISMO DE AVANÇO .	15	S
28	1	2 610 394 333	FOLHA REFRIGERADORA .	19	S
29	1	2 610 394 334	COMUTADOR DE INVERSAO .	10	S
801	1	F 000 601 149	CARCACA DO MOTOR .	00	S
804	1	2 610 394 329	JOGO PECAS DO	30	S
852	1	F 000 624 015	BATERIA DE ACUMULADORES	00	S
853	1	F 000 624 012	CARREGADOR DE BATERIA .	00	S

Pos	Un	N° de	Descrição	GP	

Observar por favor: Manutenções, alterações e controle de ferramentas eléctricas devem ser realizadas de forma competente. Manter as diretivas de segurança de acordo com IEC, EN, VDE, AFNOR e outras diretivas vigentes de cada país. Sob reserva de alterações