SKIL	.	**Modelo** **2311** **F 012 231 101 | SK**

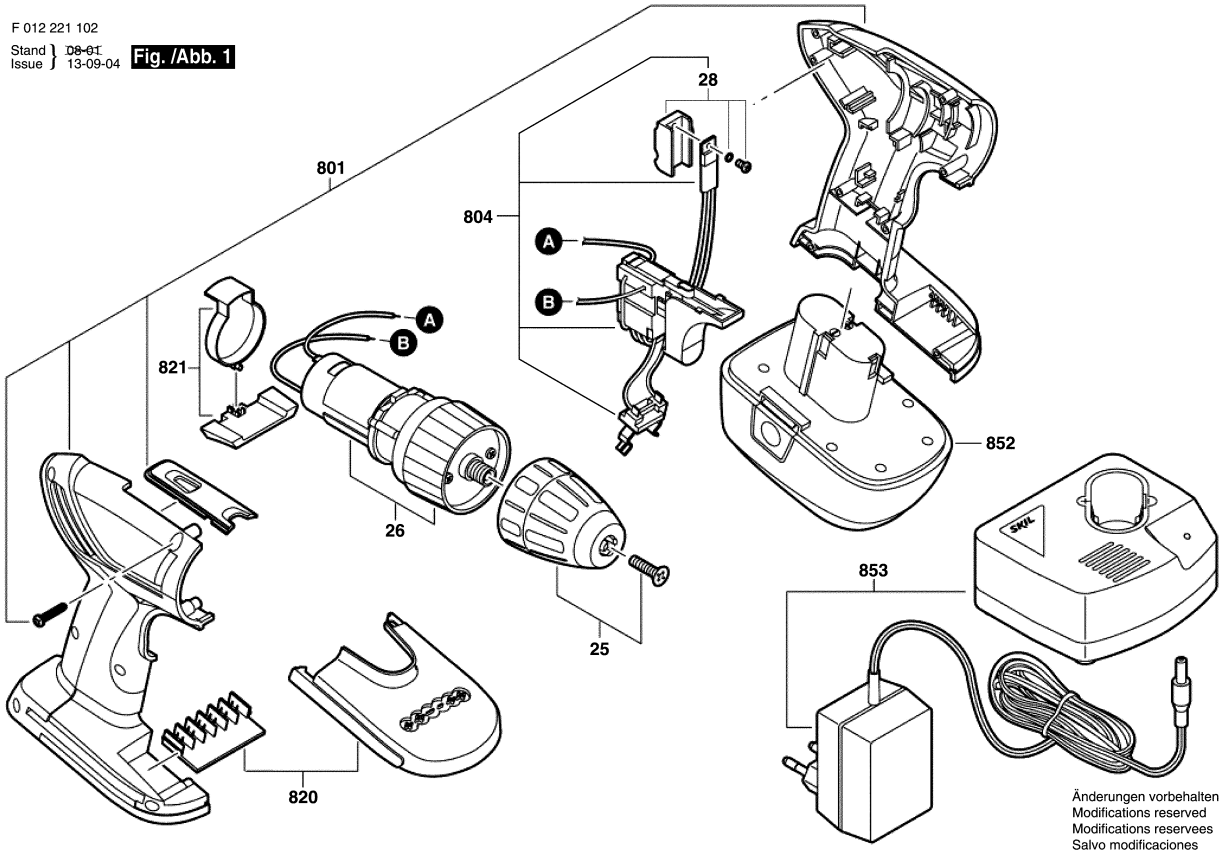

Modelo: F 012 231 101 = 12/127 / BR | Data: 11/12/2009

Pos	Un	N° de	Descrição	GP	
25	1	2 610 398 735	MANDRIL .	32	S
26	1	2 610 398 736	UNIDADE DE ACIONAMENTO .	30	S
28	1	2 610 398 739	PLACA DE REFRIGER .	13	S
801	1	F 000 601 284	CARCACA DO MOTOR .	00	S
804	1	2 610 398 743	JOGO PECAS DO	27	S
820	1	2 610 398 745	TAMPA DA CARCACA .	13	S
821	1	2 610 398 744	CONJUNTO DE BOTOES .	11	S
852	1	2 610 398 305	BATERIA 12V, 1,2Ah, NiCd .	38	S
853	1	2 610 393 856	CARREGADOR DE BATERIA .	00	S

Pos	Un	N° de	Descrição	GP	

Observar por favor: Manutenções, alterações e controle de ferramentas eléctricas devem ser realizadas de forma competente. Manter as diretivas de segurança de acordo com IEC, EN, VDE, AFNOR e outras diretivas vigentes de cada país. Sob reserva de alterações