SKIL	PARAFUSADEIRA ANGULAR	Modelo 2248 F 012 224 8JA | SK

F 012 224 8AC
Stand / Issue } 10-05-21 **Fig./Abb. 1**

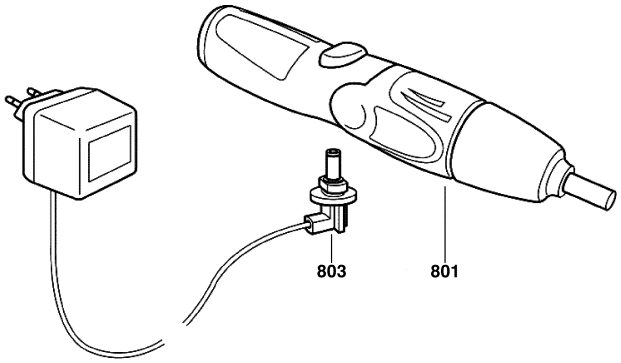

Änderungen vorbehalten
Modifications reserved
Modifications reservees
Salvo modificaciones

Modelo: F 012 224 8JA = 4,8/220 / BR | Data: 19/05/2010

Pos	Un	N° de	Descrição	GP		Pos	Un	N° de	Descrição	GP	
801	1	F 012 224 855	PARAFUSADEIRA ANGULAR .	00	T						
803	1	2 610 394 198	CARREGADOR DE BATERIA .	00	S						

Observar por favor: Manutenções, alterações e controle de ferramentas eléctricas devem ser realizadas de forma competente. Manter as diretivas de segurança de acordo com IEC, EN, VDE, AFNOR e outras diretivas vigentes de cada país. Sob reserva de alterações