SKIL	FURAD. PARAF. BAT.	Modelo 2212 F 012 221 202 | SK

F 012 221 200
Stand / Issue 13-07-30 **Fig. /Abb. 1**

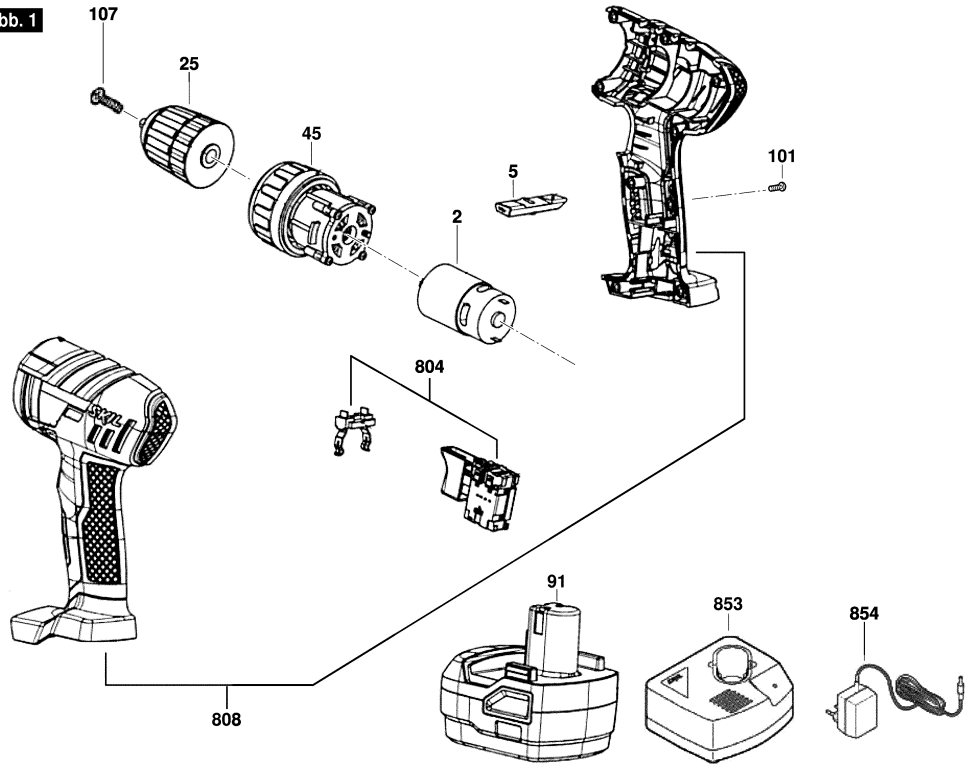

Änderungen vorbehalten
Modifications reserved
Modifications reservees
Salvo modificaciones

Modelo: F 012 221 202 = 9,6 / BR | Data: 24/06/2013

Pos	Un	N° de	Descrição	GP		Pos	Un	N° de	Descrição	GP	
2	1	F 000 605 217	MOTOR CORRENTE	00	S						
5	1	F 000 623 064	BOTAO DE PRESSAO .	00	S						
25	1	F 000 632 296	MANDRIL PARA BROCAS .	00	S						
45	1	F 000 617 064	ENGRENAGENS .	00	S						
91	1	F 000 621 992	BATERIA .	00	S						
101	8	F 000 616 433	PARAFUSO .	00	S						
107	1	F 000 616 434	PARAFUSO CAB. ESCAREADA	00	S						
804	1	F 000 608 424	CHAVE LIG/DESLIGA .	00	S						
808	1	F 000 621 984	CARCACA DO MOTOR .	00	S						
853	1	F 000 624 047	CARREGADOR DE BATERIA .	00	S						
854	1	F 000 624 046	TRANSFORMADOR 127V .	00	S						
854	1	F 000 624 049	TRANSFORMADOR 220V .	00	S						

Observar por favor: Manutenções, alterações e controle de ferramentas eléctricas devem ser realizadas de forma competente. Manter as diretivas de segurança de acordo com IEC, EN, VDE, AFNOR e outras diretivas vigentes de cada país. Sob reserva de alterações