SKIL	.	**Modelo** **2211** **F 012 221 105 | SK**

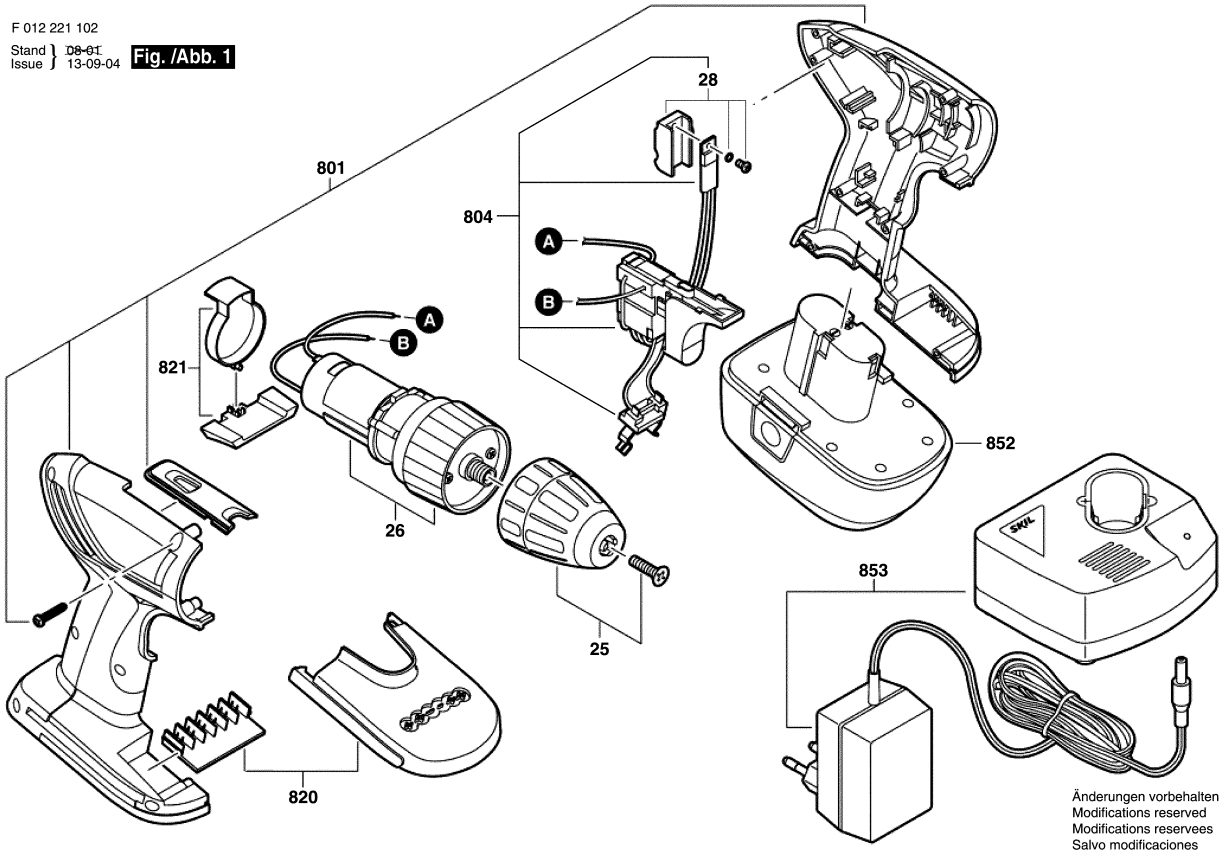

Modelo: F 012 221 105 = 9,6/127 / BR | Data: 10/12/2009

Pos	Un	N° de	Descrição	GP	
25	1	2 610 398 735	MANDRIL .	32	S
26	1	F 000 624 026	UNIDADE DE ACIONAMENTO .	00	S
28	1	2 610 398 739	PLACA DE REFRIGER .	13	S
801	1	F 000 601 283	CARCACA DO MOTOR .	00	S
804	1	2 610 398 743	JOGO PECAS DO	27	S
820	1	2 610 398 745	TAMPA DA CARCACA .	13	S
821	1	2 610 398 744	CONJUNTO DE BOTOES .	11	S
852	1	2 610 393 852	BATERIA 9,6V .	00	S
853	1	2 610 393 853	CARREGADOR DE BATERIA	00	S

Pos	Un	N° de	Descrição	GP	

Observar por favor: Manutenções, alterações e controle de ferramentas eléctricas devem ser realizadas de forma competente. Manter as diretivas de segurança de acordo com IEC, EN, VDE, AFNOR e outras diretivas vigentes de cada país. Sob reserva de alterações