SKIL	FURAD. PARAF. BAT.	Modelo 2144 F 012 214 400 | SK

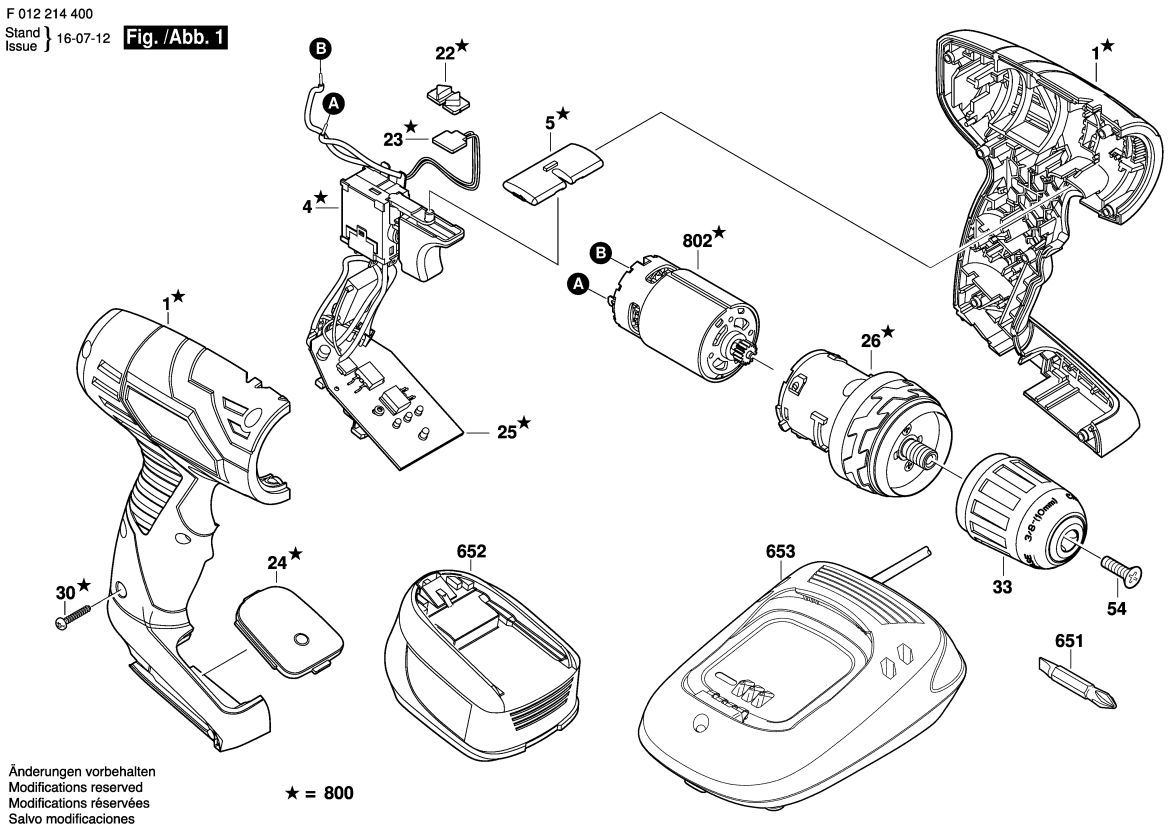

Modelo: F 012 214 400 = 14,4 / LAM | Data: 13/05/2011

Pos	Un	N° de	Descrição	GP	
1	1	1 619 X03 060	CARCACA .	32	S
4	1	1 619 X03 061	INTERRUPTOR DE LINHA .	26	S
5	1	1 619 X03 062	ALAVANCA DE INVERSAO .	10	S
22	1	1 619 X02 377	LENTE .	11	S
23	1	1 619 X02 270	CIRCUITO IMPRESSO .	16	S
24	1	1 619 X03 065	TAMPA TRANSPARENTE .	14	S
25	1	2 609 003 138	CIRCUITO IMPRESSO .	39	S
26	1	1 619 X01 947	CAIXA DE TRANSMISSÃO .	35	S
30	8	1 619 P00 219	PARAFUSO	11	S
33	1	1 619 X01 948	MANDRIL PARA BROCAS .	33	S
54	1	1 619 X02 515	PARAFUSO CAB. ESCAREADA	10	S
651	1	1 619 X00 112	PONTA DE CHAVE PARAFUSO .	10	S
652	1	2 607 336 261	BATERIA 14,4V, LI .	44	S
653	1	2 607 225 693	CARREGADOR LAM 115/14,4V .	36	S
653	1	2 607 225 691	CARREGADOR BR 127/14,4V .	36	S
653	1	2 607 225 695	CARREGADOR BR 220/14,4V .	36	S
653	1	2 607 225 697	CARREGADOR AR 220/14,4V .	00	S
800	1	1 619 X05 104	FURAD. PARAF. BAT. .	00	S
802	1	1 619 X03 185	MOTOR CORRENTE	32	S

Pos	Un	N° de	Descrição	GP	

Observar por favor: Manutenções, alterações e controle de ferramentas eléctricas devem ser realizadas de forma competente. Manter as diretivas de segurança de acordo com IEC, EN, VDE, AFNOR e outras diretivas vigentes de cada país. Sob reserva de alterações