DREMEL®	ALLROUNDER-MULTIWERKZEUG	Modelo 395 F 013 039 502 | DR

F 013 0395 FR
F 013 0395 DV
F 013 0395 DK
F 013 0395 CA
F 013 0395 FM

Stand ~~97-11~~
Issue 98-08-19

Fig./Abb. 1

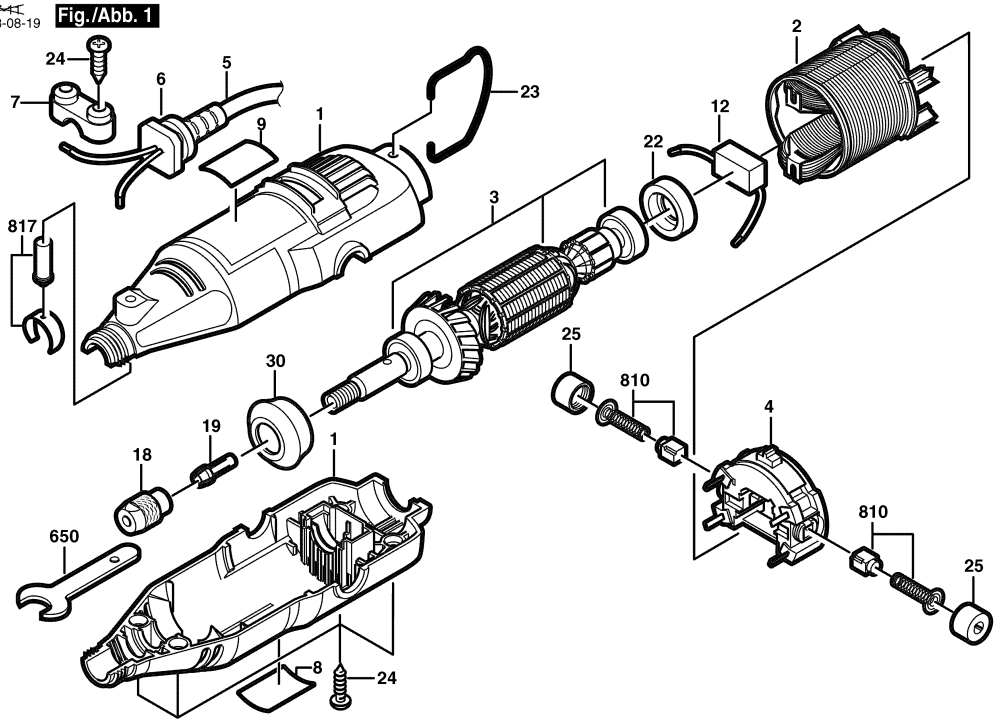

Modelo: F 013 039 502 = 120 / BR | Data: 16/08/2000

Pos	Un	N° de	Descrição	GP	
1	1	2 610 925 248	CONJ CAIXILHO .	25	S
2	1	2 615 302 206	ESTADOR 120V .	29	S
3	1	2 610 941 200	INDUZIDO 120V .	33	S
4	1	2 615 294 888	CHAVE LIG/DESLIGA .	33	S
5	1	2 615 294 041	CONDUTOR ELETRICO	26	S
8	1	2 615 302 909	PLACA DE IDENTIFICAÇÃO .	13	S
9	1	2 615 302 910	PLACA DE IDENTIFICAÇÃO .	13	S
18	1	2 615 297 355	PORCA .	12	S
19	1	2 615 110 480	CASQUILHO ROSCADO 1/8" .	15	S
19	1	2 615 000 481	CASQUILHO ROSCADO 3/32" .	00	A
19	1	2 615 000 482	CASQUILHO ROSCADO 1/16" .	00	A
19	1	2 615 000 483	CASQUILHO ROSCADO 1/32" .	00	A
22	1	2 615 297 373	ISOLADOR .	11	S
23	1	2 615 294 043	PINCA DE FIXACAO .	15	S
24	4	2 615 294 035	PARAFUSO FENDA CRUZADA .	11	S
25	2	2 615 302 217	CAPA DE FECHAMENTO .	16	S
30	1	2 615 294 028	ANEL DE FIXACAO .	18	S
650	1	2 610 930 692	CHAVE DE MANDRIL .	13	S
810	1	2 610 006 477	JOGO ESCOVAS DE CARVAO .	21	S
817	1	2 615 297 356	JOGO DE PECAS .	13	S

Pos	Un	N° de	Descrição	GP	

Observar por favor: Manutenções, alterações e controle de ferramentas eléctricas devem ser realizadas de forma competente. Manter as diretivas de segurança de acordo com IEC, EN, VDE, AFNOR e outras diretivas vigentes de cada país. Sob reserva de alterações